〔15〕ソフトテニス競技

唐津市

競　技　日　程

競技会場　：　松浦河畔公園庭球場、佐賀県立唐津東高等学校・唐津東中学校テニスコート			
9月21日（土）	9月22日（日）	9月23日（月）	9月24日（火）
受付完了（成年男子）　8:00 競技開始（成年男子）　9:00 受付完了（成年女子）　8:00 競技開始（成年女子）　12:30	受付完了（成年男子）　8:00 競技開始（成年男子）　9:00 受付完了（成年女子）　9:00 競技開始（成年女子）　10:00	受付完了（少年男子）　8:00 競技開始（少年男子）　9:00 受付完了（少年女子）　8:00 競技開始（少年女子）　10:45	受付完了　8:00 競技開始　9:00
成年男子 1回戦 9:00～10:45 （15試合） 2回戦 10:45～12:30 （16試合） 3回戦 12:30～14：15 （8試合）	成年男子 準々決勝 9:00～10:00 （4試合） 準決勝・5～8位順位戦 10:00～11:45 （4試合） 決勝戦・3～8位決定戦 11:45～13:30 （4試合）	少年男子 1回戦 9:00～10:45 （8試合） 2回戦 10:45～12:30 （8試合） 準々決勝 12:30～14：15 （4試合）	少年男子 準決勝・5～8位順位戦 9:00～10:45 （4試合） 3～8位決定戦 10:45～12:30 （3試合） 決勝戦 12:30～14：15 （1試合）
成年女子 1回戦 12:30～14:15 （5試合） 2回戦 14:15～16:00 （8試合） 準々決勝 16:00～17：00 （4試合）	成年女子 準決勝・5～8位順位戦 10:00～11:45 （4試合） 決勝戦・3～8位決定戦 11:45～13:30 （4試合）	少年女子 1回戦 10:45～12:30 （8試合） 準々決勝 12:30～14:15 （4試合）	少年女子 準決勝・5～8位順位戦 9:00～10:45 （4試合） 3～8位決定戦 10:45～12:30 （3試合） 決勝戦 12:30～14:15 （1試合）
	表彰式 （全対戦終了20分後）		表彰式 （全対戦終了20分後）

会　議　日　程

会　議　名	日　時	場　所
本部役員打合せ会議	9月20日（金）14:00～	唐津市文化体育館２階会議室
開始式・監督会議	9月20日（金）15:00～	唐津市文化体育館２階文化ホール

ソフトテニス競技組合せ表

【成　年　男　子】

○数字はコート番号（○：松浦河畔公園庭球場　　東○：佐賀県立唐津東高等学校・中学校テニスコート）

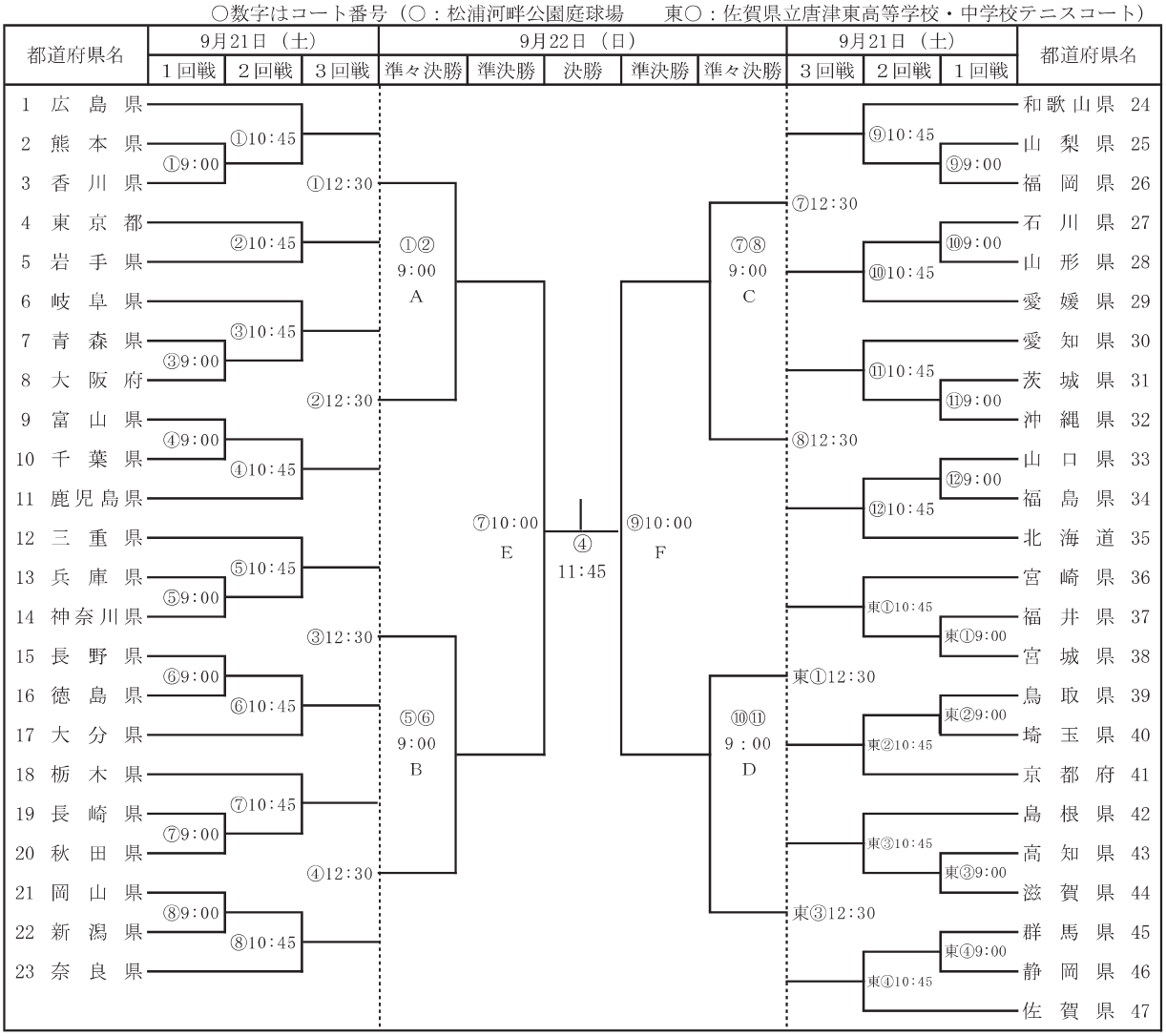

9月22日

都道府県名	決勝	都道府県名
・	―	・
	―	
・	―	・
	対	

都道府県名	準決勝	都道府県名
・	―	・
	―	
・	―	・
	対	

都道府県名	準決勝	都道府県名
・	―	・
	―	
・	―	・
	対	

都道府県名	3・4位決定	都道府県名
・	―	・
	―	
・	―	・
	対	

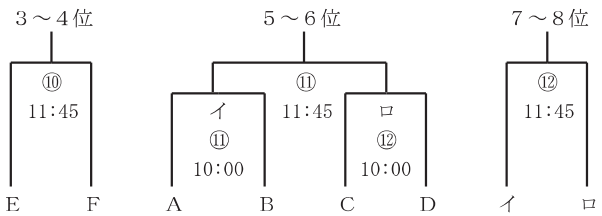

ソフトテニス競技組合せ表

【成年女子】

○数字はコート番号（○：松浦河畔公園庭球場）

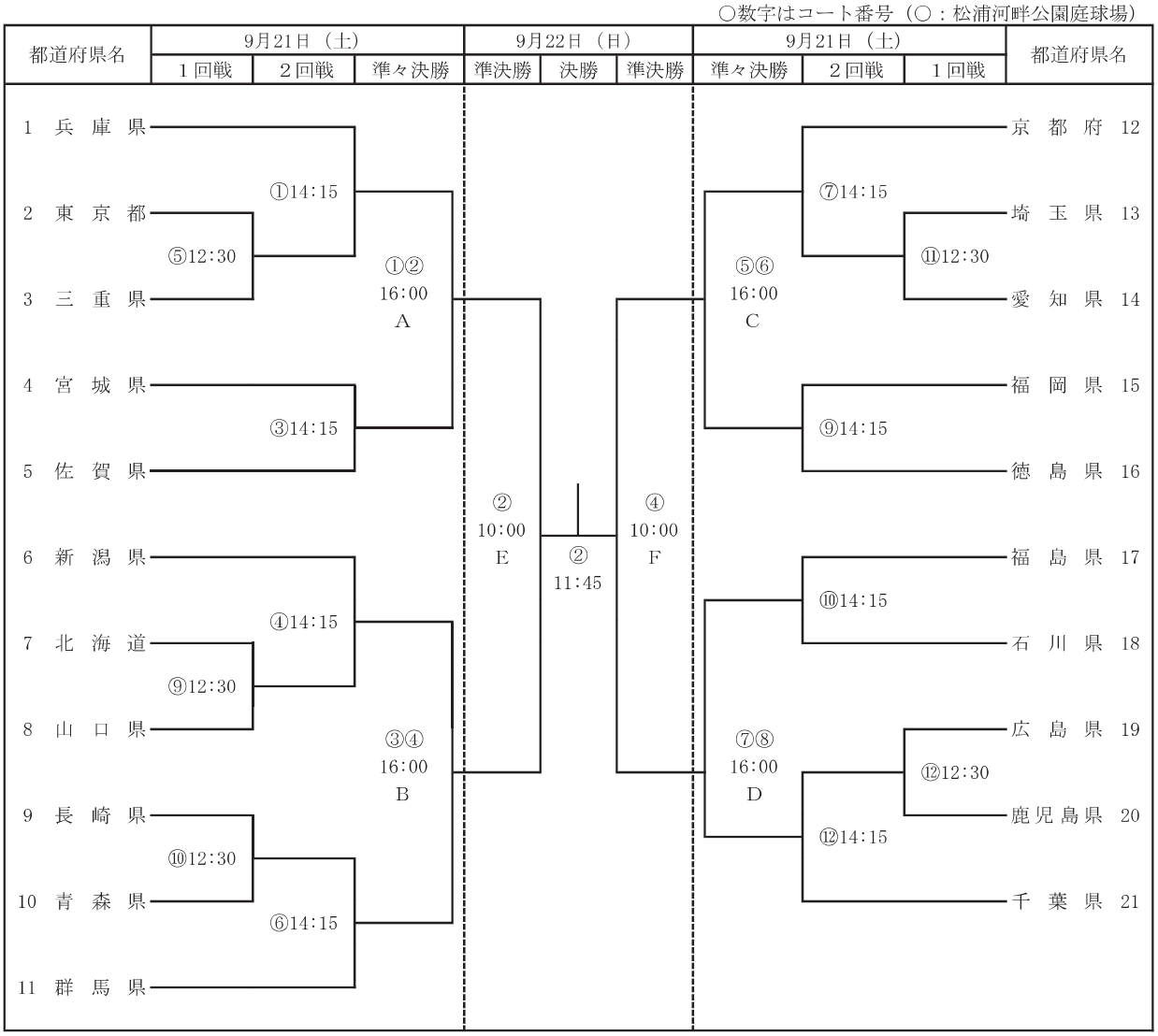

9月22日

都道府県名	決勝	都道府県名
・	―	・
	―	
・	―	・
	対	

都道府県名	準決勝	都道府県名
・	―	・
	―	
・	―	・
	対	

都道府県名	準決勝	都道府県名
・	―	・
	―	
・	―	・
	対	

都道府県名	3・4位決定	都道府県名
・	―	・
	―	
・	―	・
	対	

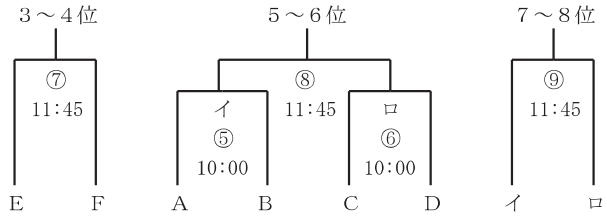

ソフトテニス競技組合せ表

【少年男子】

○数字はコート番号（○：松浦河畔公園庭球場　　東○：佐賀県立唐津東高等学校・中学校テニスコート）

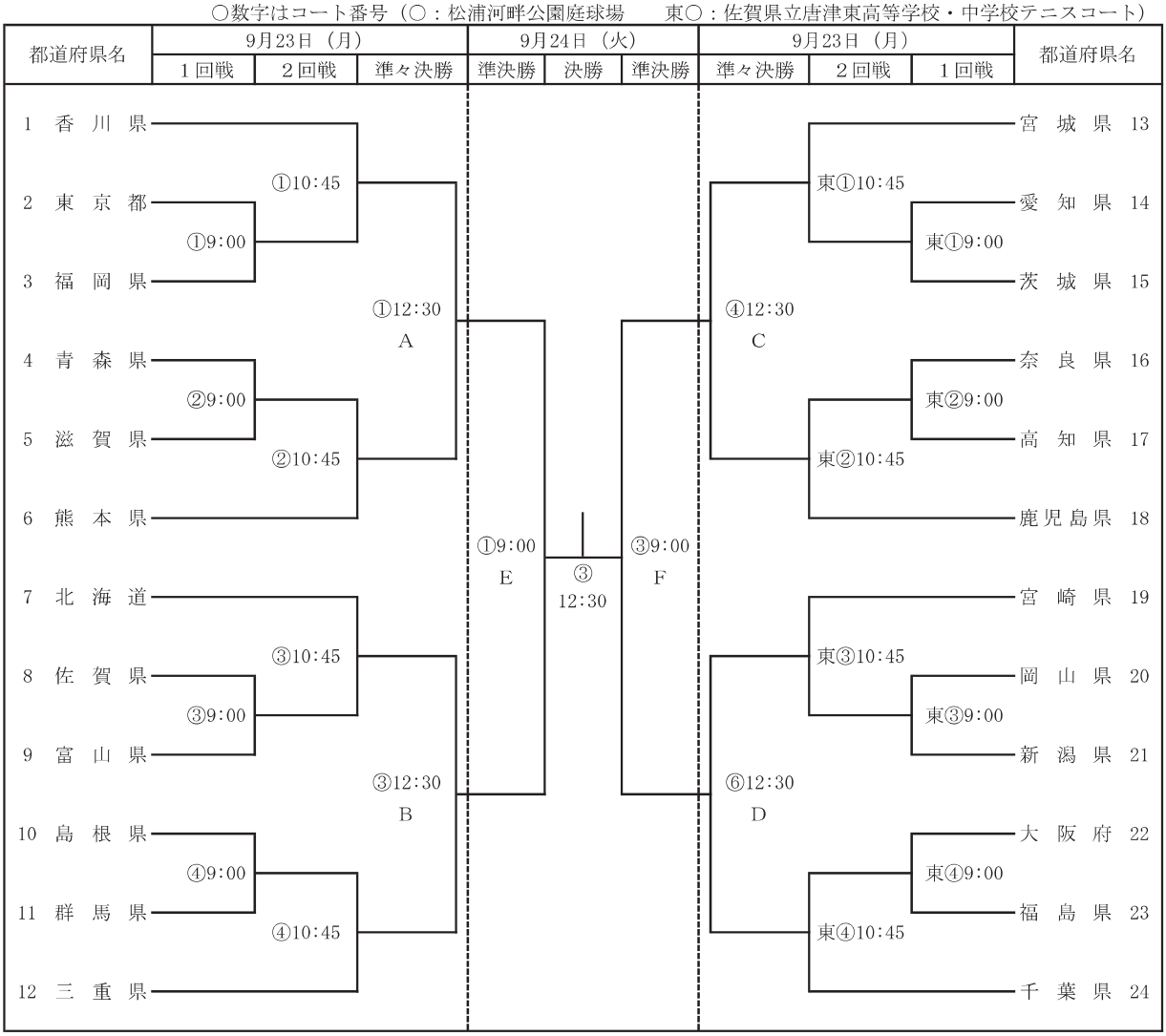

9月24日

都道府県名	決勝	都道府県名
・	―	・
	―	
・	―	・
	対	

都道府県名	準決勝	都道府県名
・	―	・
	―	
・	―	・
	対	

都道府県名	準決勝	都道府県名
・	―	・
	―	
・	―	・
	対	

都道府県名	3・4位決定	都道府県名
・	―	・
	―	
・	―	・
	対	

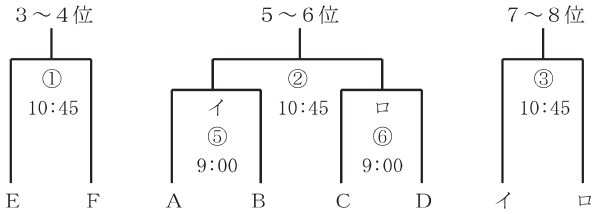

ソフトテニス競技組合せ表

【少年女子】

○数字はコート番号（○：松浦河畔公園庭球場）

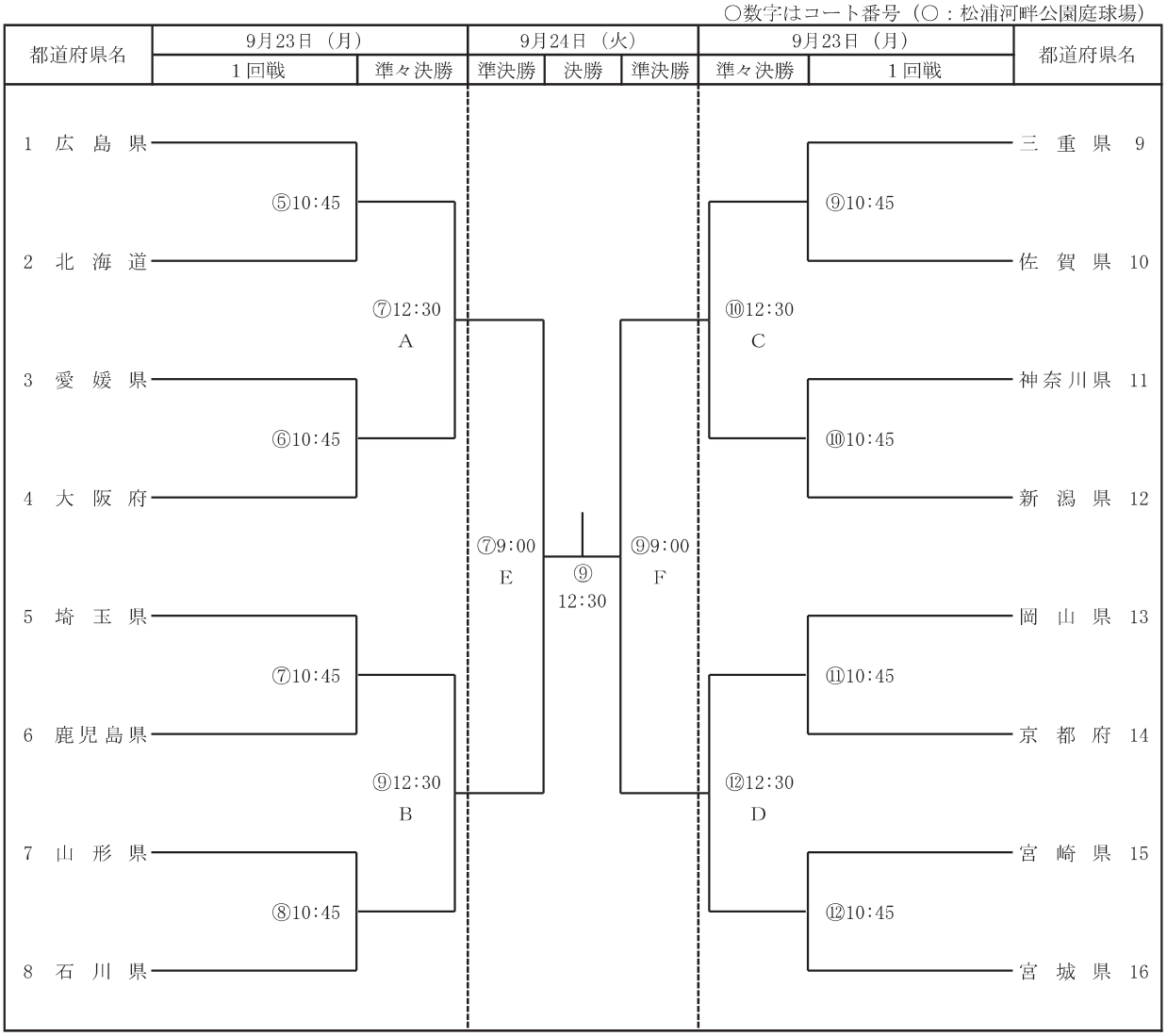

9月24日

都道府県名	決勝	都道府県名
・	―	・
	―	
・	―	・
	対	

都道府県名	準決勝	都道府県名
・	―	・
	―	
・	―	・
	対	

都道府県名	準決勝	都道府県名
・	―	・
	―	
・	―	・
	対	

都道府県名	3・4位決定	都道府県名
・	―	・
	―	
・	―	・
	対	

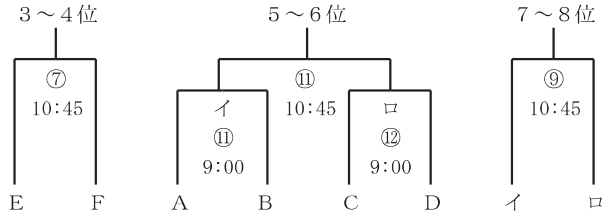

競技進行表

（成年男子・成年女子）

9月21日（土）

	松浦河畔公園庭球場												佐賀県立唐津東高等学校・中学校テニスコート			
種別・時間	1コート	2コート	3コート	4コート	5コート	6コート	7コート	8コート	9コート	10コート	11コート	12コート	1コート	2コート	3コート	4コート
成男1回戦 9：00～10：45	成年男子 2 ― 3		成年男子 7 ― 8	成年男子 9 ― 10	成年男子 13 ― 14	成年男子 15 ― 16	成年男子 19 ― 20	成年男子 21 ― 22	成年男子 25 ― 26	成年男子 27 ― 28	成年男子 31 ― 32	成年男子 33 ― 34	成年男子 37 ― 38	成年男子 39 ― 40	成年男子 43 ― 44	成年男子 45 ― 46
成男2回戦 10：45～12：30	成年男子 1 ～ 3	成年男子 4 ― 5	成年男子 6 ～ 8	成年男子 9 ～ 11	成年男子 12 ～ 14	成年男子 15 ～ 17	成年男子 18 ～ 20	成年男子 21 ～ 23	成年男子 24 ～ 26	成年男子 27 ～ 29	成年男子 30 ～ 32	成年男子 33 ～ 35	成年男子 36 ～ 38	成年男子 39 ～ 41	成年男子 42 ～ 44	成年男子 45 ～ 47
成男3回戦・成女1回戦 12：30～14：15	成年男子 1 ～ 5	成年男子 6 ～ 11	成年男子 12 ～ 17	成年男子 18 ～ 23	成年女子 2 ― 3		成年男子 24 ～ 29	成年男子 30 ～ 35	成年女子 7 ― 8	成年女子 9 ― 10	成年女子 13 ― 14	成年女子 19 ― 20	成年男子 36 ― 41		成年男子 42 ― 47	
成女2回戦 14：15～16：00	成年女子 1 ～ 3		成年女子 4 ― 5	成年女子 6 ～ 8		成年女子 9 ～ 11	成年女子 12 ～ 14		成年女子 15 ～ 16	成年女子 17 ～ 18		成年女子 19 ～ 21				
成女準々決勝 16：00～17：00	成年女子 1～5		成年女子 6～11		成年女子 12～16		成年女子 17～21									

9月22日（日）

	松浦河畔公園庭球場											
種別・時間	1コート	2コート	3コート	4コート	5コート	6コート	7コート	8コート	9コート	10コート	11コート	12コート
成男準々決勝 9：00～10：00	成年男子 準々決勝 1～11				成年男子 準々決勝 12～23		成年男子 準々決勝 24～35			成年男子 準々決勝 36～47		
成男準決勝・順位戦 成女準決勝・順位戦 10：00～11：45		成年女子 準決勝 1 ～ 11		成年女子 準決勝 12 ～ 21	成年女子 順位戦 A ― B	成年女子 順位戦 C ― D	成年男子 準決勝 1 ～ 23		成年男子 準決勝 24 ～ 47		成年男子 順位戦 A ― B	成年男子 順位戦 C ― D
成男決勝戦・順位戦 成女決勝戦・順位戦 11：45～13：30		成年女子 決勝 1 ～ 21		成年男子 決勝 1 ～ 47			成年女子 3・4位決定 E ― F	成年女子 5・6位決定 A ～ D	成年女子 7・8位決定 イ ― ロ	成年男子 3・4位決定 E ― F	成年男子 5・6位決定 A ～ D	成年男子 7・8位決定 イ ― ロ

※進行状況によりコート変更する場合があります。

※進行状況により複数面展開する場合があります。

競技進行表

（少年男子・少年女子）

9月23日（月）

	松浦河畔公園庭球場												佐賀県立唐津東高等学校・中学校テニスコート			
種別・時間	1コート	2コート	3コート	4コート	5コート	6コート	7コート	8コート	9コート	10コート	11コート	12コート	1コート	2コート	3コート	4コート
少男1回戦 9：00～10：45	少年男子 2 ― 3	少年男子 4 ― 5	少年男子 8 ― 9	少年男子 10 ― 11									少年男子 14 ― 15	少年男子 16 ― 17	少年男子 20 ― 21	少年男子 22 ― 23
少男2回戦・少女1回戦 10：45～12：30	少年男子 1 ～ 3	少年男子 4 ～ 6	少年男子 7 ～ 9	少年男子 10 ～ 12	少年女子 1 ― 2	少年女子 3 ― 4	少年女子 5 ― 6	少年女子 7 ― 8	少年女子 9 ― 10	少年女子 11 ― 12	少年女子 13 ― 14	少年女子 15 ― 16	少年男子 13 ～ 15	少年男子 16 ～ 18	少年男子 19 ～ 21	少年男子 22 ～ 24
少男準々決勝 少女準々決勝 12：30～14：15	少年男子 準々決勝 1 ～ 6		少年男子 準々決勝 7 ～ 12	少年男子 準々決勝 13 ～ 18		少年男子 準々決勝 19 ～ 24	少年女子 準々決勝 1 ～ 4		少年女子 準々決勝 5 ～ 8	少年女子 準々決勝 9 ～ 12		少年女子 準々決勝 13 ～ 16				

9月24日（火）

	松浦河畔公園庭球場											
種別・時間	1コート	2コート	3コート	4コート	5コート	6コート	7コート	8コート	9コート	10コート	11コート	12コート
少男準決勝・順位戦 少女準決勝・順位戦 9：00～10：45	少年男子 準決勝 1 ～ 12		少年男子 準決勝 13 ～ 24		少年男子 順位戦 A ― B	少年男子 順位戦 C ― D	少年女子 準決勝 1 ～ 8		少年女子 準決勝 9 ～ 16		少年女子 順位戦 A ― B	少年女子 順位戦 C ― D
少男順位戦 少女順位戦 10：45～12：30	少年男子 3・4位決定 E ― F	少年男子 5・6位決定 A ～ D	少年男子 7・8位決定 イ ― ロ				少年女子 3・4位決定 E ― F		少年女子 7・8位決定 イ ― ロ		少年女子 5・6位決定 A ～ D	
少男決勝 少女決勝 12：30～14：15			少年男子 決勝 1 ～ 24						少年女子 決勝 1 ～ 16			

※進行状況によりコート変更する場合があります。

※進行状況により複数面展開する場合があります。

競 技 の 見 方

ソフトテニスの歴史

日本のソフトテニスは、明治１７年（１８８４年）に当時わが国の体育界の先覚者であった坪井玄道氏らによって東京高等師範学校（現筑波大学）において行なわれたのが始まりとされており、明治の初期に日本に伝来した近代テニス（ローンテニス）を基に、日本独特のゴムボールを使用するテニス（軟式テニス）が考案され、その後、先駆者達の努力によって全国津々浦々まで普及されました。

軟式テニス大会としての最初の記録は、明治３１年の東京高師と東京高商の対抗戦です。明治３６年には慶応大学、３７年には早稲田大学が加わり４校の対抗戦は大変な人気を博したそうです。

ソフトテニス競技は、平成27年に創始１３０周年、（公財）日本ソフトテニス連盟創立９０周年を迎え、現在では大衆スポーツとして老若男女問わず幅広い年齢層が楽しめるスポーツとして普及・定着し、競技人口も約５０万人を数えています。

（公財）日本ソフトテニス連盟は、ソフトテニスの発展のため国際普及活動にも力を注ぎ、韓国・中華台北と共に、東南アジアへの普及活動も積極的に行い、昭和３１年からはアジア選手権大会を開催しています。後にこの国際普及活動には中国も参加することとなり、中国では昭和６１年にソフトテニスを正式に大学の科目として採用しました。

またアジアだけにとどまらずアメリカ・ハワイ・ヨーロッパ・アフリカ・南米等世界各地でもソフトテニス普及活動を行っています。昭和４９年には「国際軟式庭球連盟」結成を成し遂げ、昭和５０年にはハワイにおいて「第１回軟式庭球世界選手権大会」が開催されました。

こうして、ソフトテニスは国際スポーツの仲間入りをすることになりました。

平成２年の「北京アジア競技大会」では公開競技として開催され、平成６年の「広島アジア競技大会」では正式競技となりました。この両アジア競技大会の間にソフトテニスの国際化は急速に進むことになります。この流れを受け更なる国際化を図るため、平成４年には１００年以上続いた名称を「軟式庭球」から「ソフトテニス」と改め、平成５年からはシングルスの採用とサービス、ポジション、ファイナルゲームなどの変更を柱とした国際競技規則の制定が行われました。

その結果、平成１１年に台北市で開催された「第１１回世界選手権大会」では、過去最大の２６ヶ国（地域）が参加するに至りました。指導者は「世界を目指さないスポーツは衰退する」を肝に銘じ、選手達の「夢」であるオリンピック参加を目標に国際普及の推進に日々努力しています。また、平成１６年にも、競技規則を一部変更し「ソフトテニスハンドブック」で対応しています。

国際大会については、平成１７年「東アジア大会（マカオ）」、平成１８年「第１５回アジア競技大会（カタール・ドーハ）」、平成１９年「第１３回世界選手権大会（韓国・安城市）」（４０ケ国・地域が参加）、平成２０年には「第６回アジア選手権大会（韓国・聞慶市）」が開催されており、平成２１年には念願であった、第１回国際ジュニア大会を四日市市で開催しました。

平成２２年には「第１６回アジア競技大会（中国・広州市）」、平成２３年「第１４回世界選手権大会（韓国・聞慶市）」、平成２４年「第７回アジア選手権大会（中華台北・嘉義市）」、平成２５年「第６回東アジア競技大会（中国・天津市）」、平成２６年「第１７回アジア競技大会（韓国・仁川市）」、平成２７年「第１５回世界選手権大会（インド・ニューデリー市）」、平成２８年「第８回 アジア選手権大会（日本・千葉）、平成２９年は、「第２５回 日韓中ジュニア交流競技大会（日本・笠間市）、そして、　平成３０年は、「第１８回 アジア競技大会がインドネシア・パレンバンで開催されました。

ソフトテニスの見どころ

ソフトテニスは、テニスと同じように、ネットをはさんで相手と向かい合い、ラケットを使ってボールを打ち合ってポイントを競います。自分のコートに飛んできたボールをノーバウンド（コートに一度もつかない状態）か、ワンバウンド（コートに一度だけついた状態）で返します。

ソフトテニスの試合にはダブルスとシングルスがあり、対戦方法としては個人戦と団体戦があります。国スポの場合は、2015 年の和歌山国体からダブルス・シングルス・ダブルスの都道府県対抗の団体戦で行われ、「成年男子」・「成年女子」「少年男子」・「少年女子」の４種別で試合が行われます。

各都道府県の代表チームは、監督が作戦を練り相手チームの特徴などの情報を集め自軍との比較により、出場選手（オーダー）を決定します。ダブルス２ペアシングルス１プレーヤーのうち２勝しなければ負けとなるため、どのプレーヤーを１番（ダブルス）、２番（シングルス）、３番（ダブルス）に起用するかが作戦として大切になります。

ソフトテニスのダブルスの魅力は、ラリー（球の打ち合い）が続くことと、２人のプレーヤーのコンビネーションの妙技にあります。

ラリーの見どころとしては、シュートボール（速いボール）での打ち合いの迫力はもちろん、ロビング（山なりのゆるいボール）やショートボールを織り交ぜた多彩な攻撃や、スマッシュやボレーなどの華麗なネットプレーが挙げられます。

コンビネーションは、パートナー同士がお互いにカバーし合うだけでなく、相手陣形を崩すような配球をしたり、ポジション取りを変えたりすることによって、味方のプレーヤーがポイントしやすいようにプレーしたり、相手のミスを誘ったりすることもあります。このようなことは平素からお互いの気持ちが通じ合っているから可能なことであり、ダブルスならではの魅力です。

シングルスでは、対戦する両プレーヤーの敏捷性や巧緻性、パワーや状況判断力、プレッシャーへの抵抗力、集中力などが勝敗の鍵になり、団体戦の２番目に入りますので、チームの勝敗の分かれ目となります。

ダブルスの特色である２人で協力して１ポイントを獲得するラリーの応酬はもちろんですが、より攻撃的なフォーメーションである２人のプレーヤーがネットに付き、ボレーやスマッシュでポイントをしたり、ソフトテニス独特のカットサービスを行うこともあります。

シングルス選手の個々の技と能力にも注目すると、またひと味違った競技の楽しみ方ができるはずです。

都道府県別参加人員一覧表

番号	都道府県	人員 監督含	種別 成年男子	成年女子	少年男子	少年女子
1	北海道	24	6	6	6	6
2	青森県	18	6	6	6	
3	岩手県	6	6			
4	宮城県	24	6	6	6	6
5	秋田県	6	6			
6	山形県	12	6			6
7	福島県	18	6	6	6	
8	茨城県	12	6		6	
9	栃木県	6	6			
10	群馬県	18	6	6	6	
11	埼玉県	18	6	6		6
12	千葉県	18	6	6	6	
13	東京都	18	6	6	6	
14	神奈川県	12	6			6
15	山梨県	6	6			
16	新潟県	24	6	6	6	6
17	長野県	6	6			
18	富山県	12	6		6	
19	石川県	18	6	6		6
20	福井県	6	6			
21	静岡県	6	6			
22	愛知県	18	6	6	6	
23	三重県	24	6	6	6	6
24	岐阜県	6	6			

番号	都道府県	人員 監督含	種別 成年男子	成年女子	少年男子	少年女子
25	滋賀県	12	6		6	
26	京都府	18	6	6		6
27	大阪府	18	6		6	6
28	兵庫県	12	6	6		
29	奈良県	12	6		6	
30	和歌山県	6	6			
31	鳥取県	6	6			
32	島根県	12	6		6	
33	岡山県	18	6		6	6
34	広島県	18	6	6		6
35	山口県	12	6	6		
36	香川県	12	6		6	
37	徳島県	12	6	6		
38	愛媛県	12	6			6
39	高知県	12	6		6	
40	福岡県	18	6	6	6	
41	佐賀県	24	6	6	6	6
42	長崎県	12	6	6		
43	熊本県	12	6		6	
44	大分県	6	6			
45	宮崎県	18	6		6	6
46	鹿児島県	24	6	6	6	6
47	沖縄県	6	6			
計		648	282	126	144	96

監督・選手一覧表【成年男子】

都道府県名	監　督	氏名及び所属		
		選手１	選手３	選手５
		選手２	選手４	
北海道	新田　晃士 札幌学院クラブ	内海　大輔 （株）クロスティホールディングス 榊原　健太 （株）クロスティホールディングス	岡田　侑也 明治大学 木原　真樹 北翔大学	岩城　爽太 札幌学院大学
青森県	船水　宏二 青森県立弘前実業高等学校（教）	船水　雄太 AAS Management 水木　瑠 アサヒビール株式会社	山賀　滉己 帝京大学 宇野　吉正 青森県立弘前実業高等学校（教）	渡邊　祐幸 F.challenge
岩手県	吉田　悠人 株式会社吉田測量設計	佐藤　壮 株式会社　仙台銘板 佐藤　洸 日総工産株式会社	橋本　年真 株式会社　岩手銀行 山田　拓真 一関市役所	冨岡　憂瑠 仙台大学
宮城県	鍵　茂 一般社団法人東北空調衛生工事協会	丸中　大明 ＮＴＴ西日本ビジネスソリューションズ株式会社 九島　一馬 ミズノ株式会社	根岸　澪紋 日本体育大学 中尾　彦斗 中央大学	浅見　竣一朗 早稲田大学
秋田県	三澤　正志 秋田土建株式会社	田村　翔 中電防災株式会社 松田　直大 株式会社アクティオ	松田　知大 東京経済大学 髙柳　順成 札幌学院大学	西宮　想心 立教大学
山形県	安孫子　裕次 JAやまがた	菅谷　峻大 公益財団法人山形市スポーツ協会 川崎　彪雅 國學院大学	須田　零生 國學院大学 白幡　冬馬 立教大学	関川　結斗 中央大学
福島県	田野入　秀浩 南相馬市立石神中学校（教）	松本　詩生 東北学院大学 藤田　海凌 東北学院大学	根本　拓哉 日本信号 相川　圭佑 西郷ST協会	内山　駿 有限会社内山眼鏡店
茨城県	豊田　裕樹 科学技術学園高等学校日立（教）	金山　勇波 明治大学 黒須　柾暉 國學院大學	田中　祐太郎 株式会社プロテリアル 深野　尚矢 株式会社プロテリアル	菊池　龍生 株式会社プロテリアル
栃木県	山根　浩二 日清紡ブレーキ（株）	鬼塚　一成 東洋大学 田代　陽己 東京経済大学	沼尾　憲一 同志社大学 渡邉　優心 東京経済大学	酒井　光生 株式会社プロテリアル
群馬県	佐藤　喜芳 （株）初谷建設	下田　好輝 ＭＥＲＣＩ 岩﨑　俊介 國學院大學	長尾　景陽 高崎市役所 北爪　琉登 立教大学	草野　湧凱 日本信号（株）
埼玉県	及川　哲也 アキム株式会社	齋藤　翔一 日本信号株式会社 佐藤　大和 アキム株式会社	幡谷　康平 中央大学 黒坂　卓矢 日本体育大学	髙田　淳貴 早稲田大学
千葉県	藤原　純一 和洋国府台女子中学校（教）	髙月　拓磨 ヨネックス株式会社 溝端　亮二 敬愛学園高等学校（教）	井上　翔 タムラクリエイト株式会社 遠藤　陸斗 法政大学	西田　駿人 東京ガスネットワーク株式会社

監督・選手一覧表【成年男子】

都道府県名	監　督	氏名及び所属		
		選手１	選手３	選手５
		選手２	選手４	
東京都	小野寺　剛 学校法人 巣鴨学園（教）	掛川　功大 東京ガスネットワーク株式会社 山口　晃輝 株式会社ベスト	吉田　樹 早稲田大学 山根　稔平 ヨネックス株式会社	荒木　駿 ヨネックス株式会社
神奈川県	井上　和仁 厚木市役所	飯田　脩三 厚木市役所 石井　健太 三菱重工相模原	木村　奏都 東海大学 田中　康文 厚木市役所	中川　凪 東海大学
山梨県	加藤　慎太朗 山梨県農業共済組合	名取　拓己 日本郵便（株） 吉井　千陽 笛吹市消防本部	米山　英隆 笛吹中央病院 雨宮　陸 東京経済大学	八巻　隼人 日本鉄道＆スポーツビジネスカレッジ
新潟県	権平　寛 はばたき信用金庫	津島　青空 日本体育大学 髙橋　拓己 法政大学	源川　大遥 福岡大学 関根　颯斗 日本体育大学	松井　誠 新潟職業能力開発短期大学校
長野県	黒岩　邦博 つくば開成学園高等学校（教）	両角　還 伊那北高等学校（教） 榛葉　淳之介 松本市役所	金子　凌 松本市役所 小田切　智明 立教大学	赤羽　健実 辰野町役場
富山県	稲積　京之介 （公財）氷見市スポーツ協会	徳川　開吏 （株）不二越 前川　陸亜 関西外国語大学	伊藤　幹 ヨネックス株式会社 髙田　翼 中央大学	西田　慎 ＹＫＫ（株）
石川県	髙山　泰英 株式会社 オレンジかほく	米澤　要 ＹＯＮＥＸ 株式会社 竹田　凌 日本体育大学	端山　羅行 早稲田大学 松本　航 東海大学	松本　隼 東海大学
福井県	山口　一也 富士フソー精工株式会社	中本　圭哉 道守高等学校（職） 鈴木　琢巳 ろう学校（職）	品川　貴紀 福井南特別支援学校（教） 早川　和宏 福井南特別支援学校（職）	石森　崇大 早稲田大学
静岡県	奥村　大造 （株）HMIコモンズ	伊藤　凜 浜松光電（株） 吉村　大輝 パナソニックＦＳエンジニアリング（株）	山田　就蔵 医療法人社団 心 吉田　悠人 （株）明電舎	桑原　丈 明電ファシリティーサービス（株）
愛知県	大津　竜二 東邦ガス（株）	仲川　晴智 東邦ガス（株） 大友　駿 東邦ガス（株）	安藤　圭祐 東邦ガス（株） 足利　颯太 東邦ガス（株）	佐渡　宝来 東邦ガス（株）
三重県	神崎　公宏 学校法人三重高等学校三重高等学校（教）	船水　颯人 （公財）三重県スポーツ協会 橋本　旭陽 松阪市立東部中学校（教）	戸田　佳惟斗 株式会社ヨシザワ 前川　瞬希 近畿大学	近藤　拓空 関西学院大学
岐阜県	成田　智計 株式会社大鹿印刷所	立木　雅也 太平洋工業株式会社 齋藤　龍二 太平洋工業株式会社	加藤　英雄 太平洋工業株式会社 小林　凌大 太平洋工業株式会社	野田　太陽 太平洋工業株式会社

監督・選手一覧表【成年男子】

都道府県名	監　督	氏名及び所属		
		選手１	選手３	選手５
		選手２	選手４	
滋賀県	寺島　敬博 甲賀市立甲南第一小学校（教）	加藤　裕喜 東近江市役所 齋藤　大樹 滋賀ダイハツ販売株式会社	髙谷　陸人 富士フィルムメディカル株式会社 深堀　金の翼 天理大学	林　誠太朗 株式会社シーテック
京都府	岩本　偉佐有 京都市役所	星野　雄慈 ワタキューセイモア株式会社 山本　貴大 ワタキューセイモア株式会社	川﨑　浩希 ワタキューセイモア株式会社 阪本　崚 ワタキューセイモア株式会社	池口　季将 ワタキューセイモア株式会社
大阪府	深江　信弘 大阪府ソフトテニス連盟	大村　圭志朗 日本体育大学 片岡　暁紀 日本体育大学	田中　翔大 関西学院大学 広岡　大河 法政大学	清水　駿 同志社大学
兵庫県	田畑　裕介 日鉄テクノロジー株式会社	宮下　裕司 兵庫県立太子高等学校（教） 吉村　拓海 國學院大學	守山　湧叶 日本体育大学 勇川　陽聖 川崎重工業株式会社	正木　拓海 関西外国語大学
奈良県	松原　豊広 公益財団法人奈良県学校給食会	橋場　柊一郎 法政大学 菊山　太陽 法政大学	安達　宣 早稲田大学 永江　孝二郎 福岡大学	保住　弥英 立教大学
和歌山県	古賀　崇史 MONOLITH	矢野　颯人 早稲田大学 濱田　祐 中央大学	松原　幹 ＭＯＮＯＬＩＴＨ 大原　礼慈 同志社大学	夏見　佳憲 和歌山県庁
鳥取県	加藤　潤也 米子松陰高等学校（教）	宇田川　智広 フジッコ（株）境港工場 吉川　恵大 マツダ株式会社	川神　堅汰 松山大学 松本　流 テニススクール・ノア大阪南千里校	松本　遥 学校法人出原学園　すばる幼稚園
島根県	岡崎　孝俊 （社福）おおなん福祉会	高木　智也 関西学院大学 津田　知紀 隠岐の島町立西郷南中学校（教）	上田　哲平 マツダ（株） 藤田　大輝 （株）ダイハツメタル出雲工場	青木　佑風 TOA（株）出雲工場
岡山県	足利　剛平 （株）クラレ岡山事業所	石井　佑一 レイズネクスト（株） 森本　遼太 （株）クラレ岡山事業所	村上　裕昭 （医）平野同仁会 津山第一病院 奥田　叶汰 立教大学	島谷　楽空 マツダ（株）
広島県	堀　晃大 NTT西日本	長江　光一 ＮＴＴ西日本 内本　隆文 ＮＴＴ西日本	内田　理久 ＮＴＴ西日本 広岡　宙 ＮＴＴ西日本	上松　俊貴 ＮＴＴ西日本
山口県	岩本　将志 東ソー株式会社	吉岡　真司 東ソー株式会社 玉水　康貴 東ソー株式会社	山下　祥吾 東ソー株式会社 松田　蒼生 東ソー株式会社	戸畑　勝喜 宇部興産海運株式会社
香川県	今村　義美 高松市立香川第一中学校（教）	森川　樹 三豊市商工会 米川　結翔 明治大学	四位　光太 日本体育大学 岩田　晧平 日本体育大学	野本　凌生 法政大学

監督・選手一覧表【成年男子】

都道府県名	監　督	氏名及び所属		
		選手１	選手３	選手５
		選手２	選手４	
徳島県	新田　貴徳 徳島市消防局	鈴木　亮太朗 中央大学 宮田　智友 ミヤタスポーツ	柴　誠太郎 東海大学 岩佐　和樹 日亜化学工業（株）	黒羽　祥平 四国大学（職）
愛媛県	近藤　直 株式会社フジ・リテイリング	宇都宮　洋太 宇部物流サービス株式会社 奥嶋　純平 今治市役所	簗田　亮 株式会社ホテル八千代 村上　翔平 今治市役所	津村　康太 有限会社キナミスポーツ
高知県	横江　知彦 土佐中学高等学校（教）	藤村　拓弥 幡多信用金庫 田村　和弥 宿毛商銀信用金庫	東　侑希 株式会社 技研製作所 中山　大翼 株式会社 第一コンサルタンツ	小笠原　健斗 大阪商業大学
福岡県	長野　廣充 ミズノ（株）九州支社	松本　秀之 Ｉ－ＰＥＸ株式会社 山下　憲哉 自営業	瀬口　翔太 瀬口ファーム 原口　峻一 福岡市中央特別支援学校（教）	松尾　誠 （株）M/BASE
佐賀県	山﨑　智彦 有限会社スポーツアイランド	上岡　俊介 Team SAGA SSP 丸山　海斗 Team SAGA SSP	村田　匠 Team SAGA SSP 中尾　寛之 十八親和銀行	下原　涼太 オリックス自動車
長崎県	児玉　浩太 株式会社レガーク	竹添　幹倫 株式会社十八親和銀行 木原　颯斗 株式会社十八親和銀行	佐田　賢太 長崎市役所 山口　諒 トヨタ自動車株式会社	垣本　瑞貴 自営業
熊本県	中村　祐貴 熊本保健科学大学（職）	中原　壮琉 明治大学 白石　貴也 熊本学園大学	中村　日紀 東京ガス株式会社 松本　倫旺 東京ガス株式会社	平山　綾一 熊本学園大学
大分県	衛藤　順一 エトウ花屋石材店	井口　雄一 日鉄環境株式会社 松久　大地 西日本電線株式会社	土谷　祐太 日鉄精密加工株式会社 松久　銀河 日本エラストマー株式会社	吉良　倫太朗 國學院大學
宮崎県	渡邊　彦継 県立高城高等学校（教）	鹿島　鉄平 都城市立山之口中学校（教） 井口　雄介 スマッシュイグチ	森田　晴紀 都城市立五十市中学校（教） 西本　一雅 アキム株式会社	中村　匡起 日南学園高等学校（教）
鹿児島県	唐仁原　功英 ADインシュアランスサービス鹿児島	日高　大貴 京セラ株式会社 宮崎　卓也 株式会社竹中工務店	白井　大希 志學館大学 柳田　賢太朗 ESOFIA	今村　恒志 志學館大学
沖縄県	富田　正光 沖縄県立那覇国際高等学校（教）	干川　良太 公益財団法人沖縄県労働者福祉基金協会 川平　祐也 （株）スポーツテクノ和広	屋比久　大夢 日本体育大学 福地　想楽 熊本学園大学	花田　悠馬 日本体育大学

監督・選手一覧表【成年女子】

都道府県名	監　督	氏名及び所属		
		選手１	選手３	選手５
		選手２	選手４	
北海道	三浦　充晴 日本たばこ産業(株)北海道支店	髙橋　果鈴 國學院大學 八島　知優 四国大学	下國　ひなた 青山学院大学 増田　はな (公財) 鉄道弘済会札幌認定こども園	尾崎　瀬里奈 日本体育大学
青森県	天間　雅則 (有)乙供塗装店	天間　美嘉 日本体育大学 細田　美帆 日本体育大学	向山　せら 日本体育大学 工藤　涼香 F. challenge	乙部　なな 立命館大学
宮城県	石森　慶哉 KEIスポーツ株式会社	及川　咲空 東京女子体育大学 村上　茉悠 早稲田大学	中島　はな 東京女子体育大学 横山　心花 立教大学	坂本　朱羽 どんぐり財団
福島県	大槻　三喜 住友ゴム工業株式会社白河工場	小川　木乃花 住友ゴム工業株式会社白河工場 清水　麻美 住友ゴム工業株式会社白河工場	大和田　桃菜 ときわ会常磐病院 縄田　愛実 住友ゴム工業株式会社白河工場	髙濵　美厘 住友ゴム工業株式会社白河工場
群馬県	三浦　洋美 Palaistra	久保田　茜 國學院大學 左近　知美 日本体育大学	佐藤　心美 早稲田大学 下田　雪乃 國學院大學	竹和　凜 立教大学
埼玉県	中村　進 慶応義塾(職)	上野　美穂 川口市役所 小野　夏海 アキム株式会社	赤川　友理奈 ヨネックス株式会社 西東　彩菜 株式会社ジールコミュニケーションズ	杉本　希 ヨネックス株式会社
千葉県	藤原　亮二 松戸市役所	片野　理音 ヨネックス株式会社 小松　芹奈 ヨネックス株式会社	小林　愛美 ヨネックス株式会社 吉田　澪奈 ヨネックス株式会社	安田　みさき 神戸松蔭女子学院大学
東京都	田中　弘 ナガセケンコー	久保　晴華 ナガセケンコー 木原　恵菜 ナガセケンコー	木原　那菜 ナガセケンコー 小作　吏音 青山学院大学	田中　瑠奈 國學院大學
新潟県	新倉　裕二 ヨネックス(株)新潟工場	鈴木　愛香 ヨネックス（株）新潟工場 田辺　なつき ヨネックス（株）新潟工場	本間　友里那 神戸松蔭女子学院大学 入澤　瑛麻 日本体育大学	石山　実来 東京経済大学
石川県	髙山　知之 石川県立白山麓少年自然の家	中村　璃緒 金沢市立中央小学校　芳斎分校（教） 布施　琴音 ＳＷＳ西日本株式会社	大村　友里 関西大学 中田　心春 金沢大学	虎谷　知佳 福島印刷　株式会社
愛知県	加藤　丈博 (株)アドマテックス	那須　暁帆 （株）アドマテックス 坂本　茉梨乃 （株）アドマテックス	松田　彩野 （株）アドマテックス 宮下　優月 トヨタ自動車（株）	柴田　季歩 （株）アドマテックス
三重県	川淵　泰直 パナソニック エレクトリックワークス電材三重株式会社	浪岡　菜々美 ナガセケンコー株式会社 大友　紅実 ヨネックス株式会社	原田　美結 日本体育大学 黒田　玲那 國學院大學	松岡　琴美 日本体育大学

監督・選手一覧表【成年女子】

都道府県名	監　　督	氏名及び所属		
		選手１	選手３	選手５
		選手２	選手４	
京都府	百町　善明 ワタキューセイモア株式会社	古田　麻友 ワタキューセイモア株式会社 福田　麗優 ワタキューセイモア株式会社	原口　美咲 ワタキューセイモア株式会社 海老根　香澄 ワタキューセイモア株式会社	長谷川　憂華 ワタキューセイモア株式会社
兵庫県	岡部　勝式 東芝姫路	前田　梨緒 明治大学 中谷　さくら 明治大学	佐藤　日香莉 東芝姫路 中野　舞 東芝姫路	根岸　楓英奈 東芝姫路
広島県	中堀　成生 NTTビジネスソリューションズ（株）広島ビジネス営業部	濱島　怜奈 國學院大學 浅見　今日子 関西大学	島田　理沙 日本基準寝具株式会社 片岡　望 日本基準寝具株式会社	古藤　向日葵 日本基準寝具株式会社
山口県	林　快昌 宇部物流サービス株式会社	川口　みゆき 一般財団法人どんぐり財団 山田　葉七 山口県立岩国商業高等学校（教）	武市　明香里 福岡大学 高橋　瑚子 早稲田大学	粟野　杏菜 四国大学
徳島県	土井内　陽介 四国大学（職）	上田　柚香 四国大学 逸見　真子 四国大学	谷　明日里 四国大学 久留　紅 四国大学	樽村　妹穏 四国大学
福岡県	原口　増美 福岡県ソフトテニス連盟	原野　湊 福岡大学 竹田　葵 福岡大学	佐々木　夏 福岡大学 岡田　采華 四国大学	村上　亜優 日本体育大学
佐賀県	中島　由香里 唐津市立海青中学校（教）	木瀬　晶絵 Team SAGA SSP 箱崎　愁里 ナガセケンコー	藤城　みちる ナガセケンコー 鈴木　理奈 Team SAGA SSP	立花　さくら Team SAGA SSP
長崎県	廣瀬　伸彦 （公財）長崎県スポーツ協会	髙崎　秋穂 長崎県立島原商業高等学校（教） 福田　千尋 立命館大学	西川　眞莉愛 九州産業大学 鳥巣　穂乃香 四国大学	坂口　美沙姫 天理大学
鹿児島県	外薗　茂 SHIROYAMA HOTEL kagoshima	元村　華楠 SHIROYAMA HOTEL kagoshima 加　奈乃佳 SHIROYAMA HOTEL kagoshima	黒木　夏穂 SHIROYAMA HOTEL kagoshima 末吉　りえ SHIROYAMA HOTEL kagoshima	山本　花菜 SHIROYAMA HOTEL kagoshima

監督・選手一覧表　【少年男子】

都道府県名	監　督	氏名及び所属		
		選手１	選手３	選手５
		選手２	選手４	
北海道	渡部　康弘 北海道科学大学高等学校（教）	永田　侑也 酪農学園大学付属とわの森三愛高等学校 岩城　啓太 酪農学園大学付属とわの森三愛高等学校	西　拓郎 北海道科学大学高等学校 小杉　昴道 北海道科学大学高等学校	宇野　廉太朗 酪農学園大学付属とわの森三愛高等学校
青森県	安保　正大 青森県立青森北高等学校（教）	荒関　拓人 八戸工業大学第一高等学校 山中　裕太 八戸工業大学第一高等学校	長利　明歩 青森県立弘前実業高等学校 苫米地　空隼 八戸工業大学第一高等学校	赤坂　駿 八戸学院光星高等学校
宮城県	菊池　貴樹 塩釜高等学校（教）	伊関　悠 東北高等学校 大澤　真紗斗 東北高等学校	水木　洸 東北高等学校 國松　樹人 東北高等学校	松田　拳弥 東北高等学校
福島県	松崎　法夫 福島県立田村高等学校（教）	草野　春真 福島県立田村高等学校 樋口　琥珀 福島県立田村高等学校	相山　昂慧 福島県立田村高等学校 吉田　拓翔 福島県立田村高等学校	佐藤　蒼真 西郷村立西郷第一中学校
茨城県	塚原　隆 茨城県立石岡第一高等学校（教）	長谷川　博人 霞ヶ浦高等学校 髙島　雅弥 霞ヶ浦高等学校	齋藤　大貴 霞ヶ浦高等学校 白川　隼平 霞ヶ浦高等学校	善福　留生 霞ヶ浦高等学校
群馬県	篠原　和隆 群馬県立前橋商業高等学校（教）	武田　豊 群馬県立前橋商業高等学校 大河原　兜 群馬県立高崎高等学校	田村　真人 群馬県立高崎高等学校 大塚　陸玖 群馬県立高崎商業高等学校	後閑　晴登 高崎健康福祉大学高崎高等学校
千葉県	東　慎一郎 木更津総合高等学校（教）	昼間　悠佑 木更津総合高等学校 竹之内　琉汰 木更津総合高等学校	赤沼　裕希 木更津総合高等学校 君塚　響 木更津総合高等学校	遠藤　海斗 木更津総合高等学校
東京都	市原　英典 駒澤大学高等学校（教）	伊藤　幹太 早稲田大学係属早稲田実業学校高等部 浦濱　大馬 早稲田大学係属早稲田実業学校高等部	塚越　穂空 明法高等学校 勝村　将大 明法高等学校	中野　凜音 豊南高等学校
新潟県	佐藤　勲 新潟産業大学附属高等学校（教）	高澤　颯 北越高等学校 高橋　憐依 北越高等学校	町澤　緯宙 巻高等学校 今井　帆貴 中越高等学校	髙橋　頼生 中越高等学校
富山県	伊野　拓実 入善高等学校（教）	白井　瀬都 高岡商業高等学校 清島　一颯 高岡商業高等学校	丸山　慈央 高岡商業高等学校 室　愛琉 高岡商業高等学校	大家　健慎 桜井高等学校
愛知県	牧　知秀 岡崎城西高等学校（教）	丹羽　奏人 岡崎城西高等学校 香山　侑月 岡崎城西高等学校	長濱　瑠飛 岡崎城西高等学校 大和　朔也 岡崎城西高等学校	塚本　光琉 豊田市立朝日丘中学校
三重県	玉川　裕司 学校法人三重高等学校 三重高等学校（教）	南　龍之介 学校法人三重高等学校　三重高等学校 竹内　慶悟 学校法人三重高等学校　三重高等学校	中山　真言 学校法人三重高等学校　三重高等学校 盛岡　昴生 学校法人三重高等学校　三重高等学校	若林　宝来 学校法人三重高等学校　三重高等学校

監督・選手一覧表　【少年男子】

都道府県名	監　督	氏名及び所属		
		選手１	選手３	選手５
		選手２	選手４	
滋賀県	峯松　健太朗 立命館守山高等学校（教）	小山　悠侍郎 立命館守山高等学校 中野　恵多 立命館守山高等学校	松川　憲伸 綾羽高等学校 竹原　悠斗 綾羽高等学校	村井　晋之介 立命館守山高等学校
大阪府	灰田　直弘 東海大学付属大阪仰星高等学校（教）	三上　柊二 上宮高等学校 平井　啓吾 上宮高等学校	林　宏介 上宮高等学校 須原　蒼 上宮高等学校	福田　喜大 上宮高等学校
奈良県	越智　敏晃 大和高田市立高田商業高等学校（教）	植田　璃音 大和高田市立高田商業高等学校 結城　琉衣 大和高田市立高田商業高等学校	小島　大輝 大和高田市立高田商業高等学校 早川　悠佑 大和高田市立高田商業高等学校	飯降　脩 大和高田市立高田商業高等学校
島根県	野津　洋吉 島根県立松江工業高等学校（教）	尾島　涼太 島根県立松江工業高等学校 永見　翔 島根県立松江工業高等学校	細田　侑利 島根県立松江工業高等学校 福田　絢斗 島根県立松江工業高等学校	勝田　珠晏 島根県立松江工業高等学校
岡山県	今田　瑞基 岡山理科大学附属高等学校（教）	今田　迅 岡山理科大学附属高等学校 吉川　憲二朗 岡山理科大学附属高等学校	青木　晴弥 岡山理科大学附属高等学校 石灘　蒼瑛 岡山理科大学附属高等学校	茶木　將臣 岡山理科大学附属高等学校
香川県	森　博朗 尽誠学園高等学校（教）	坂口　生磨 尽誠学園高等学校 小山　寛晴 尽誠学園高等学校	米川　雅翔 尽誠学園高等学校 内田　陽斗 尽誠学園高等学校	宮田　成将 尽誠学園高等学校
高知県	宮地　正義 明徳義塾中学高等学校（教）	木本　琉偉 明徳義塾高等学校 福見　優心 明徳義塾高等学校	林　寿李稀 明徳義塾中学校 福見　竜也 明徳義塾高等学校	三田　勇人 明徳義塾高等学校
福岡県	篠田　崇照 東福岡高等学校（教）	武藤　文太 大牟田高等学校 吉田　侑飛 大牟田高等学校	江頭　輝一 福岡県立城南高等学校 伊藤　駿平 東福岡高等学校	赤城　聖也 東福岡高等学校
佐賀県	古賀　一人 太良町立多良中学校（教）	木下　琉希 嬉野高等学校 藤井　智暉 嬉野高等学校	井田　隼介 嬉野高等学校 松尾　優希 嬉野高等学校	山口　柊 嬉野高等学校
熊本県	今泉　克 熊本県立小川工業高等学校（教）	野中　翔太 ルーテル学院高等学校 坂本　旭 ルーテル学院高等学校	平石　竜也 文徳高等学校 松本　蒼空 文徳高等学校	上村　光希 ルーテル学院高等学校
宮崎県	山口　龍史 県立都城商業高等学校（教）	川﨑　康平 県立都城商業高等学校 森　良輔 県立都城商業高等学校	山口　準斗 県立都城商業高等学校 田中　涼介 県立都城商業高等学校	松尾　咲弥 県立都城商業高等学校
鹿児島県	中拂　太一 鹿児島実業高等学校（教）	松元　蓮 鹿児島実業高等学校 堀之内　颯汰 鹿児島実業高等学校	河野　晃大 鹿児島実業高等学校 菖蒲谷　宙 鹿児島市立鹿児島商業高等学校	松下　翔 鹿児島市立鹿児島商業高等学校

監督・選手一覧表【少年女子】

都道府県名	監　督	氏名及び所属		
		選手１	選手３	選手５
		選手２	選手４	
北海道	水間　俊祐 札幌龍谷学園高等学校(教)	石垣　陽菜 札幌龍谷学園高等学校 藤岡　七星 札幌龍谷学園高等学校	三田　智咲 札幌龍谷学園高等学校 堀内　絢香 札幌龍谷学園高等学校	佐々木　南帆 酪農学園大学附属とわの森三愛高等学校
宮城県	仙台　茉莉花 利府高等学校(教)	濱口　芽花 東北高等学校 大和　美月 東北高等学校	天間　麗奈 東北高等学校 村上　芹 東北高等学校	柏　春花 東北高等学校
山形県	二郷　公平 山形市立第六中学校(教)	山田　蒼子 学校法人羽黒学園羽黒高等学校 栗田　みらい 学校法人羽黒学園羽黒高等学校	半田　妃良莉 南陽市立宮内中学校 鈴木　悠茉 B・wing	今井　寧々 学校法人羽黒学園羽黒高等学校
埼玉県	西名　純一 武蔵越生高等学校(教)	髙杉　萌那 星野高等学校 森　菜々花 星野高等学校	庭田　咲月 埼玉平成高等学校 猪野　ちひろ 星野高等学校	中島　琉花 星野高等学校
神奈川県	小山　悠 神奈川県立上溝南高等学校(教)	五味　陽日 相洋高等学校 後藤　和香奈 相洋高等学校	平川　さくら 神奈川県立厚木北高等学校 岩田　夏穂 日本大学藤沢高等学校	原田　虹海 川崎市立橘高等学校
新潟県	津野　誠司 北越高等学校(教)	吉澤　茉子 北越高等学校 土橋　日加里 北越高等学校	下里　鼓 北越高等学校 安藤　愛莉 北越高等学校	渡邉　七瀬 北越高等学校
石川県	平　武 石川県立能登高等学校(教)	竹口　陽菜 石川県立能登高等学校 岩見　莉歩 石川県立能登高等学校	宮下　日香莉 石川県立能登高等学校 津島　世奈 石川県立能登高等学校	山本　希恵 石川県立七尾高等学校
三重県	村田　真紀乃 学校法人三重高等学校 三重高等学校(教)	大槁　玲雨 学校法人三重高等学校　三重高等学校 岡　美志 学校法人三重高等学校　三重高等学校	林　美桜 学校法人三重高等学校　三重高等学校 青木　裕希 学校法人三重高等学校　三重高等学校	田上　深央里 学校法人三重高等学校　三重高等学校
京都府	南本　昭紀 京都光華高等学校(教)	大原　彩葉 京都光華高等学校 吉田　実桜 京都光華高等学校	原　綾那 京都光華高等学校 長崎　帆花 京都光華高等学校	山口　夕奈 京都光華高等学校
大阪府	江口　直樹 昇陽高等学校(教)	野間　結菜 昇陽高等学校 竹田　羽花 昇陽高等学校	池田　つばき 昇陽高等学校 房野　紗千 四天王寺高等学校	市川　こいと 四天王寺高等学校
岡山県	篠埜　未住帆 就実高校(教)	柴田　凛 就実高校 仲村　早百合 就実高校	近坂　優衣 就実高校 足利　茉奈 就実高校	髙島　心菜 就実高校

監督・選手一覧表【少年女子】

都道府県名	監　　督	氏名及び所属		
		選手１	選手３	選手５
		選手２	選手４	
広島県	渡部　剛史 広島翔洋高等学校（教）	西村　優那 広島翔洋高等学校 前川　愛生 広島翔洋高等学校	塚本　七海 広島翔洋高等学校 伊藤　美咲華 広島翔洋高等学校	村上　鈴 広島翔洋高等学校
愛媛県	高橋　勇喜 聖カタリナ学園高等学校（教）	鈴木　実秋 済美高等学校 岡原　羽椛 済美高等学校	山本　彩羽 済美高等学校 中路　心結 愛媛県立今治北高等学校	正岡　由光 愛媛県立今治北高等学校
佐賀県	山下　ひかる 嬉野高等学校（教）	田代　愛花 佐賀清和高等学校 花木　夏々璃 佐賀清和高等学校	石井　胡桃 嬉野高等学校 松本　唯郁 嬉野高等学校	杉原　澄 武雄中学校
宮崎県	川﨑　智成 県立宮崎商業高等学校（教）	庄司　梨乃 県立宮崎商業高等学校 増田　くるみ 県立宮崎商業高等学校	山口　優菜 県立宮崎商業高等学校 倉田　真織 県立宮崎商業高等学校	甲斐　理央奈 県立宮崎商業高等学校
鹿児島県	堀之内　大作 鹿児島実業高等学校（職）	門松　虹 鹿児島実業高等学校 須ヶ牟田　友菜 鹿児島実業高等学校	才川　心愛 鹿児島実業高等学校 荒田　空愛 鹿児島実業高等学校	淺井　玲杏 鹿児島実業高等学校

総合成績決定方法

男女総合成績（天皇杯）、女子総合成績（皇后杯）決定方法

男女総合成績、女子総合成績は、競技得点と参加得点の合計とし、その得点の多い都道府県順に第１位から第８位までを決定する。ただし、同点の場合は、その順位を共有し、次の順位を欠位とする。

⑴　競技得点

天皇杯対象種別	皇后杯対象種別	競　技　得　点
成　年　男　子 成　年　女　子 少　年　男　子 少　年　女　子	成　年　女　子 少　年　女　子	各種別とも１位４０点、２位３５点、３位３０点、４位２５点、５位２０点、６位１５点、７位１０点、８位５点の競技得点を与える。 ただし、天候その他の事情により順位戦及び決定戦を行わず同順位の場合は、その順位を共有し、次の順位を欠位とする。 なお、得点は次の順位のものを加え、当該都道府県で等分する。

⑵　参加得点

大会（ブロック大会を含む）に参加した都道府県には、参加種別数にかかわらず１都道府県に１０点を与える。ただし、ブロック大会で本大会の出場権を獲得しながら、本大会に参加しなかった場合は与えない。

男女総合成績（天皇杯得点）・女子総合成績（皇后杯得点）一覧表

区分 / 都道府県名		男女総合成績（天皇杯得点）												女子総合成績（皇后杯得点）					
		少年男子		少年女子		成年男子		成年女子		競技得点合計	参加得点	合計	順位	少年女子	成年女子	競技得点合計	参加得点	合計	順位
		順位	得点	順位	得点	順位	得点	順位	得点										
1	北海道																		
2	青森																		
3	岩手																		
4	宮城																		
5	秋田																		
6	山形																		
7	福島																		
8	茨城																		
9	栃木																		
10	群馬																		
11	埼玉																		
12	千葉																		
13	東京																		
14	神奈川																		
15	山梨																		
16	新潟																		
17	長野																		
18	富山																		
19	石川																		
20	福井																		
21	静岡																		
22	愛知																		
23	三重																		
24	岐阜																		
25	滋賀																		
26	京都																		
27	大阪																		
28	兵庫																		
29	奈良																		
30	和歌山																		
31	鳥取																		
32	島根																		
33	岡山																		
34	広島																		
35	山口																		
36	香川																		
37	徳島																		
38	愛媛																		
39	高知																		
40	福岡																		
41	佐賀																		
42	長崎																		
43	熊本																		
44	大分																		
45	宮崎																		
46	鹿児島																		
47	沖縄																		

過去の成績一覧表

回		1	2	3	4	5	6	7	8	9
年		昭和21年度	昭和22年	昭和23年	昭和24年	昭和25年	昭和26年	昭和27年	昭和28年	昭和29年
開催県		京都府	石川県	福岡県	東京都	愛知県	広島県	福島県	愛媛県	北海道
会場		京都市 西京極競技場	七尾市 小丸山公園 七尾中学	福岡市 東公園 コート	東京都 後楽園 コート	名古屋 久屋 コート	呉市営 稲荷町 コート	会津若松 市営 コート	松山市 堀の内県営 コート	旭川 市営 コート
男女総合				岡山県	東京都	広島県	岡山県	三重県	三重県	東京都
女子総合				三重県	香川県	福島県	長野県	三重県 広島県	三重県	東京都 長野県
高校男子	優勝	木村 原 (倉敷商中)	三重県	岡山県	和歌山県	静岡県	岡山県	三重県	三重県	広島県
	2位	内藤 石原 (岡山商中)	徳島県	和歌山県	栃木県	岡山県	東京都	神奈川県	徳島県	神奈川県
	3位	増田 江坂 (高松中)	大分県	兵庫県	三重県	兵庫県	兵庫県	福島県	千葉県	静岡県
	3位	立川 児玉 (大分中)	長野県	愛知県	神奈川県	広島県	広島県	和歌山県	長野県	山口県
高校女子	優勝	森 芥川 (茨木高女)	東京都	三重県	三重県	三重県	長野県	広島県	三重県	千葉県
	2位	中尾 (中学) 増田 (茨木高女)	大阪府	東京都	埼玉県	広島県	岡山県	埼玉県	愛知県	長野県
	3位	福島 新保 (桜町高女)	愛知県	岡山県	愛知県	千葉県	兵庫県	愛知県	広島県	栃木県
	3位	小山 道原 (北海道高女)	岡山県	長野県	東京都	大阪府	神奈川県	栃木県	鹿児島県	埼玉県
教員(大学・高専)	優勝		日本大学	決勝降雨中止 日本大学		日本大学				
	2位		明治大学	早稲田大学		関西学院大学				
	3位		早稲田大学	同志社大学		関西大学				
	3位		明治学院大学	関西学院大学		中央大学				
一般女子	優勝	千葉 大門 (福島県)	三重県	三重県	東京都	福島県		三重県	三重県	三重県
	2位	免山 村山 (大阪府)	岡山県	福島県	福島県	東京都		東京都	愛媛県	東京都
	3位	山崎 塚原 (大阪府)	神奈川県	東京都	3 岡山県	神奈川県		福島県	長野県	岡山県
	3位	須々木 三垣 (岡山県)	福島県	兵庫県	4 神奈川県	愛知県		長野県	東京都	愛媛県
一般男子	優勝	磯辺 石川 (大阪府)	岡山県	岡山県	東京都	岡山県		岡山県	東京都	東京都
	2位	山木 木田 (東京都)	東京都	東京都	岡山県	東京都		東京都	岡山県	岐阜県
	3位	浅野 山名 (愛知県)	群馬県	群馬県	3 茨城県	静岡県		愛知県	岐阜県	兵庫県
	3位	小川 志賀 (福島県)	山梨県	山梨県	4 兵庫県	島根県		山梨県	愛知県	茨城県
壮年(一般男子二部)	優勝	間賀 多久 (大阪府)	京都府	京都府	東京都	大阪府		北海道	東京都	北海道
	2位	伊藤 高橋 (東京都)	大阪府	大阪府	京都府	北海道		大阪府	北海道	大阪府
	3位	宮崎 富尾 (三重県)	岡山県	岡山県	3 千葉県	東京都		愛知県	広島県	広島県
	3位	森 鳴川 (愛知県)	愛知県	愛知県	4 山梨県	山梨県		愛媛県	福島県	東京都
備考		第1回大会は日本選手権を兼ねて行われた。	①第2回大会より都道府県対抗になった。 ②第2回・第3回・第5回大会は大学・高専対抗が行われた。							

回		10	11	12	13	14	15	16	17	18	19
年		昭和30年	昭和31年	昭和32年	昭和33年	昭和34年	昭和35年	昭和36年	昭和37年	昭和38年	昭和39年
開催県		神奈川県	兵庫県	静岡県	富山県	東京都	熊本県	秋田県	岡山県	山口県	新潟県
会場		小田原市城山庭球場	明石市営コート	浜松市営コート	高岡市営前田コート	後楽園中大・竹早区営コート	玉名市玉名高校コート	大館市鳳鳴高校コート	岡山市烏城コート	下関市営庭球場	新潟市営白山庭球場
男女総合		岡山県	広島県	兵庫県	兵庫県	岡山県	東京都	岡山県	東京都 岡山県	大阪府 岡山県	新潟県
女子総合		広島県	東京都	岡山県	広島県	静岡県 広島県	広島県	広島県	東京都	東京都 愛知県	新潟県 愛知県
高校男子	優勝	神奈川県	山形県	高知県	兵庫県	広島県	広島県	岡山県	広島県	広島県	大阪府
	2位	兵庫県	広島県	岡山県	広島県	埼玉県	徳島県	静岡県	岡山県	大阪府	熊本県
	3位	千葉県	東京都	山梨県	徳島県	兵庫県	福島県	岩手県	山口県	岩手県	新潟県
	3位	山形県	岡山県	大分県	高知県	群馬県	岡山県	東京都	東京都	栃木県	広島県
高校女子	優勝	広島県	広島県	広島県	広島県	広島県	兵庫県	東京都	東京都	新潟県	静岡県
	2位	埼玉県	静岡県	長野県	千葉県	埼玉県	京都府	徳島県	徳島県	愛知県	愛知県
	3位	愛媛県	兵庫県	大阪府	埼玉県	大阪府	広島県	群馬県	広島県	兵庫県	新潟県
	3位	栃木県	大阪府	徳島県	静岡県	静岡県	大阪府	愛媛県	千葉県	広島県	兵庫県
教員	優勝	愛知県	岩手県	兵庫県	山梨県	岡山県	東京都	京都府	岡山県	岡山県	岡山県
	2位	兵庫県	山梨県	山梨県	兵庫県	兵庫県	兵庫県	東京都	兵庫県	高知県	新潟県
	3位	新潟県	鹿児島県	新潟県	熊本県	静岡県	京都府	山梨県	大分県	熊本県	静岡県
	3位	岩手県	愛知県	鹿児島県	岡山県	岩手県	高知県	大阪府	東京都	京都府	兵庫県
一般女子	優勝	岡山県	東京都	岡山県	東京都	静岡県	東京都	広島県	静岡県	東京都	東京都
	2位	福島県	岡山県	三重県	静岡県	岡山県	広島県	岡山県	東京都	静岡県	新潟県
	3位	東京都	福島県	福島県	岡山県	東京都	長野県	静岡県	宮城県	愛知県	岡山県
	3位	三重県	三重県	宮崎県	群馬県	広島県	熊本県	愛知県	岡山県	群馬県	愛知県
一般男子	優勝	岡山県	兵庫県	兵庫県	兵庫県	兵庫県	兵庫県	岡山県	大阪府	大阪府	兵庫県
	2位	東京都	大阪府	大阪府	東京都	埼玉県	岡山県	東京都	山口県	岡山県	大阪府
	3位	兵庫県	岡山県	徳島県	愛知県	東京都	岐阜県	岐阜県	岡山県	神奈川県	東京都
	3位	徳島県	愛知県	山口県	高知県	岡山県	東京都	兵庫県	大分県	山梨県	岐阜県
壮年（一般男子二部）	優勝	福岡県	福岡県	広島県	福岡県	岡山県	岡山県	岡山県	一般男子に合併		
	2位	広島県	熊本県	三重県	山梨県	東京都	大阪府	大阪府			
	3位	三重県	大阪府	福岡県	東京都	大阪府	福岡県	愛知県			
	3位	北海道	愛知県	山梨県	大阪府	福岡県	東京都	東京都			
備考		第１７回大会より壮年（４５歳以上）を一般男子に編入した。									

回		20	21	22	23	24	25	26	27	28	29
年		昭和40年	昭和41年	昭和42年	昭和43年	昭和44年	昭和45年	昭和46年	昭和47年	昭和48年	昭和49年
開催県		岐阜県	大分県	埼玉県	福井県	長崎県	岩手県	和歌山県	鹿児島県	千葉県	茨城県
会場		大垣市西公園コート	大分県営庭球場	東松山市営庭球場	武生市営庭球場	長崎市営庭球場	北上市営常磐台市民コート	かつらぎ公園テニスコート	鹿児島市東開庭球場	茂原市営庭球場	土浦市川口運動公園庭球場
男女総合		岐阜県	兵庫県	東京都	兵庫県	長崎県	広島県	和歌山県	鹿児島県	鹿児島県	広島県
女子総合		広島県	兵庫県	広島県	福岡県	兵庫県 長崎県	広島県	兵庫県 鹿児島県	鹿児島県	鹿児島県	兵庫県
高校男子	優勝	大阪府	京都府	岡山県	岡山県	京都府	京都府	京都府	鹿児島県	鹿児島県	鹿児島県
	2位	広島県	熊本県	埼玉県	京都府	大分県	長崎県	埼玉県	山口県	岡山県	愛媛県
	3位	岐阜県	岡山県	愛媛県	大阪府	長崎県	山口県	大阪府	埼玉県	京都府	茨城県
	3位	東京都	高知県	大分県	福井県	大阪府	山梨県	和歌山県	奈良県	千葉県	大阪府
高校女子	優勝	兵庫県	兵庫県	広島県	福岡県	長崎県	鹿児島県	兵庫県	鹿児島県	鹿児島県	千葉県
	2位	愛知県	栃木県	静岡県	愛知県	広島県	広島県	鹿児島県	福岡県	福岡県	茨城県
	3位	新潟県	新潟県	愛知県	京都府	兵庫県	兵庫県	和歌山県	岡山県	愛知県	愛媛県
	3位	栃木県	広島県	埼玉県	岡山県	愛知県	愛知県	大分県	兵庫県	三重県	神奈川県
教員	優勝	東京都	東京都	熊本県	兵庫県	大分県	岩手県	鹿児島県	鹿児島県	鹿児島県	広島県
	2位	新潟県	熊本県	兵庫県	東京都	東京都	群馬県	岩手県	岩手県	千葉県	兵庫県
	3位	岐阜県	大分県	鹿児島県	大分県	長崎県	京都府	京都府	福井県	東京都	鹿児島県
	3位	静岡県	兵庫県	東京都	福井県	京都府	大分県	和歌山県	岡山県	和歌山県	東京都
一般女子	優勝	広島県	兵庫県	東京都	兵庫県	兵庫県	広島県	群馬県	鹿児島県	東京都	兵庫県
	2位	埼玉県	愛知県	広島県	岐阜県	広島県	兵庫県	広島県	兵庫県	千葉県	福岡県
	3位	岐阜県	広島県	長野県	広島県	東京都	東京都	鹿児島県	広島県	長野県	広島県
	3位	新潟県	東京都	徳島県	福岡県	長崎県	新潟県	新潟県	和歌山県	鹿児島県	静岡県
一般男子	優勝	大阪府	兵庫県	東京都	東京都	東京都	広島県	愛媛県	鹿児島県	広島県	広島県
	2位	岡山県	京都府	埼玉県	兵庫県	広島県	岡山県	和歌山県	東京都	千葉県	岐阜県
	3位	愛媛県	広島県	広島県	鹿児島県	静岡県	京都府	岩手県	福井県	岐阜県	愛媛県
	3位	岐阜県	埼玉県	静岡県	山口県	山形県	鹿児島県	岡山県	広島県	静岡県	岡山県
備考											

回		30	31	32	33	34	35	36	37	38	39	40	41	42
年		昭和50年	昭和51年	昭和52年	昭和53年	昭和54年	昭和55年	昭和56年	昭和57年	昭和58年	昭和59年	昭和60年	昭和61年	昭和62年
開催県		三重県	佐賀県	青森県	長野県	宮崎県	栃木県	滋賀県	島根県	群馬県	奈良県	鳥取県	山梨県	沖縄県
会　場		伊勢市営庭球場	小城公園庭球場	青森県営庭球場	上田市営庭球場	延岡市西階公園庭球場	黒磯市総合運動場庭球場	長浜市民庭球場	安来運動公園庭球場	高崎市上並榎庭球場	公苑明日香庭球場	鳥取市千代テニス場	石和中央スポーツ公園テニスコート	県総合運動公園庭球場
男女総合		三重県	鹿児島県	埼玉県	兵庫県	千葉県	大阪府	埼玉県	千葉県	千葉県	奈良県	鳥取県	山梨県	沖縄県
女子総合		三重県	兵庫県	千葉県	兵庫県	千葉県	千葉県	埼玉県	千葉県	大阪府	奈良県	千葉県	山梨県	埼玉県 広島県
少年男子	優勝	三重県	三重県	東京都	奈良県	鹿児島県	栃木県	東京都	埼玉県	奈良県	奈良県	鳥取県	三重県	沖縄県
	2位	奈良県	京都府	京都府	茨城県	神奈川県	静岡県	福岡県	大阪府	香川県	東京都	広島県	山梨県	奈良県
	3位	茨城県	山形県	栃木県	長野県	群馬県	大阪府	広島県	東京都	広島県	佐賀県	埼玉県	広島県	栃木県
	3位	鹿児島県	鹿児島県	石川県	鹿児島県	石川県	長野県	青森県	島根県	大阪府	宮崎県	三重県	大阪府	福岡県
少年女子	優勝	千葉県	兵庫県	千葉県	千葉県	千葉県	大阪府	福岡県	千葉県	大阪府	奈良県	千葉県	大阪府	広島県
	2位	鹿児島県	鹿児島県	愛媛県	兵庫県	東京都	熊本県	奈良県	熊本県	千葉県	群馬県	福岡県	山梨県	大阪府
	3位	福岡県	千葉県	群馬県	香川県	栃木県	愛知県	青森県	大阪府	熊本県	兵庫県	鳥取県	茨城県	石川県
	3位	三重県	福岡県	鹿児島県	鹿児島県	大阪府	千葉県	大分県	群馬県	長崎県	鳥取県	北海道	千葉県	沖縄県
成年男子	優勝	福岡県	鹿児島県	埼玉県	兵庫県	静岡県	京都府	神奈川県	宮崎県	千葉県	千葉県	兵庫県	岡山県	東京都
	2位	千葉県	埼玉県	静岡県	東京都	東京都	東京都	埼玉県	山口県	岡山県	埼玉県	奈良県	奈良県	岡山県
	3位	奈良県	佐賀県	大阪府	兵庫県	北海道	広島県	京都府	大阪府	神奈川県	長崎県	山口県	東京都	奈良県
	3位	静岡県	福岡県	岡山県	長野県	栃木県	佐賀県	和歌山県	山形県	山口県	愛知県	鳥取県	山梨県	神奈川県
成年女子	優勝	三重県	東京都	埼玉県	兵庫県	兵庫県	兵庫県	埼玉県	兵庫県	兵庫県	奈良県	埼玉県	埼玉県	埼玉県
	2位	東京都	埼玉県	兵庫県	埼玉県	千葉県	千葉県	千葉県	東京都	千葉県	東京都	千葉県	山梨県	神奈川県
	3位	静岡県	新潟県	東京都	東京都	北海道	東京都	兵庫県	埼玉県	福島県	千葉県	東京都	東京都	愛知県
	3位	兵庫県	兵庫県	新潟県	福岡県	新潟県	北海道	東京都	千葉県	大阪府	埼玉県	鳥取県	千葉県	長野県
備考		①第３０回大会より高校男女が少年男女に種別名変更した。 ②第３０回大会より一般男女が成年男女に種別名変更した。												

回		43	44	45	46	47	48	49	50	51	52	53	54	55	56
年		昭和63年	平成元年	平成２年	平成３年	平成４年	平成５年	平成６年	平成７年	平成８年	平成９年	平成10年	平成11年	平成12年	平成13年
開催県		京都府	北海道	福岡県	石川県	山形県	徳島県	愛知県	福島県	広島県	大阪府	神奈川県	熊本県	富山県	宮城県
会場		福知山市三段地公園テニスコート	苫小牧市緑が丘公園庭球場	県営名島運動公園庭球場	県営能登健民テニスコート	山形市総合スポーツセンターコート	徳島市大神子テニスセンター	一宮市テニス場	会津若松市会津総合運動公園テニスコート	因島運動公園テニスコート	大阪市マリンテニスパーク北村	小田原テニスガーデン・厚木市営南毛利テニスコート	熊本市県民総合運動公園テニスコート	高岡市テニスコート	仙台市青葉山公園庭球場
男女総合		京都府	東京都	福岡県	石川県	東京都	京都府 徳島県	愛知県	神奈川県	広島県	東京都	奈良県 広島県	広島県	広島県	和歌山県
女子総合		愛知県	東京都	福岡県	石川県	東京都	東京都	東京都	大阪府 広島県	大阪府	広島県	広島県	広島県	広島県	広島県
少年男子	優勝	神奈川県	神奈川県	奈良県	神奈川県	三重県	奈良県	神奈川県	三重県	奈良県	宮城県	埼玉県	宮城県	奈良県	奈良県
	2位	広島県	大阪府	石川県	奈良県	山形県	京都府	石川県	岐阜県	群馬県	長崎県	東京都	奈良県	神奈川県	和歌山県
	3位	東京都	香川県	福岡県	徳島県	奈良県	山梨県	三重県	奈良県	広島県	茨城県	三重県	鹿児島県	東京都	群馬県
	4位	京都府	福岡県	広島県	茨城県	大阪府	徳島県	福岡県	大分県	香川県	群馬県	佐賀県	京都府	栃木県	宮城県
少年女子	優勝	愛知県	広島県	福岡県	石川県	広島県	奈良県	三重県	広島県	和歌山県	福岡県	長野県	広島県	広島県	広島県
	2位	大阪府	岐阜県	熊本県	奈良県	東京都	大阪府	兵庫県	鹿児島県	広島県	三重県	広島県	長野県	石川県	和歌山県
	3位	長崎県	石川県	神奈川県	福岡県	大阪府	東京都	福岡県	大阪府	大阪府	長野県	群馬県	北海道	群馬県	静岡県
	4位	神奈川県	東京都	石川県	群馬県	奈良県	広島県	大阪府	熊本県	奈良県	奈良県	神奈川県	石川県	長野県	石川県
成年男子	優勝	千葉県	京都府	千葉県	岐阜県	京都府	京都府	京都府	愛知県	岡山県	京都府	京都府	広島県	広島県	和歌山県
	2位	京都府	岐阜県	東京都	千葉県	山口県	東京都	三重県	京都府	石川県	岡山県	岡山県	富山県	千葉県	富山県
	3位	奈良県	千葉県	岡山県	石川県	東京都	岡山県	福島県	神奈川県	千葉県	奈良県	奈良県	千葉県	富山県	京都府
	4位	岐阜県	岡山県	福岡県	宮崎県	長崎県	千葉県	愛知県	福島県	広島県	千葉県	神奈川県	岡山県	熊本県	群馬県
成年女子	優勝	埼玉県	埼玉県	埼玉県	石川県	兵庫県	兵庫県	兵庫県	東京都	東京都	東京都	広島県	愛知県	埼玉県	兵庫県
	2位	愛知県	千葉県	千葉県	京都府	埼玉県	東京都	東京都	兵庫県	大阪府	広島県	長崎県	広島県	富山県	広島県
	3位	兵庫県	京都府	兵庫県	埼玉県	京都府	京都府	神奈川県	大阪府	兵庫県	兵庫県	兵庫県	神奈川県	広島県	神奈川県
	4位	北海道	愛知県	京都府	兵庫県	神奈川県	石川県	愛知県	千葉県	広島県	大阪府	奈良県	香川県	長崎県	大阪府
成年2部	優勝	山口県	北海道	岐阜県	兵庫県	千葉県	香川県	愛知県	神奈川県						
	2位	大阪府	静岡県	長野県	北海道	山形県	徳島県	京都府	北海道						
	3位	長野県	愛媛県	埼玉県	東京都	岡山県	群馬県	静岡県	宮城県						
	4位	岩手県	宮崎県	福岡県	石川県	北海道	長野県	埼玉県	福島県						
備考		①第４３回から第５０回大会まで成年２部を行う（シニア男子４５、女子４５、男子５５編成） ②第４５回大会より全種別８位までの順位決定戦を行う。													

回		57	58	59	60	61	62	63	64	65	66
年		平成14年	平成15年	平成16年	平成17年	平成18年	平成19年	平成20年	平成21年	平成22年	平成23年
開催県		高知県	静岡県	埼玉県	岡山県	兵庫県	秋田県	大分県	新潟県	千葉県	山口県
会場		高知市 東部総合運動場 テニスコート	草薙総合運動場 庭球場 有度山総合公園 運動施設 テニスコート	狭山市 智光山公園 テニスコート	岡山市 浦安総合公園 テニスコート	姫路市立広畑 テニスコート 吉川総合公園 テニスコート	大館市 高館 テニスコート	大分市 大分スポーツ公園 テニスコート	上越総合 運動公園 テニスコート 新潟市庭球場	白子町 白子サニー テニスコート	宇部マテ “フレッセラ” テニスコート
男女総合		広島県	広島県	広島県	広島県	神奈川県	奈良県	広島県	広島県	東京都	広島県
女子総合		兵庫県 広島県	兵庫県 広島県	広島県	広島県	広島県	広島県	広島県	広島県	東京都	広島県
少年男子	優勝	奈良県	三重県	宮城県	三重県	愛媛県	奈良県	宮城県	奈良県	宮城県	大阪府
	2位	宮城県	石川県	奈良県	宮城県	神奈川県	三重県	香川県	千葉県	千葉県	香川県
	3位	岡山県	奈良県	岡山県	富山県	奈良県	大阪府	栃木県	三重県	奈良県	奈良県
	4位	熊本県	千葉県	神奈川県	和歌山県	三重県	宮崎県	石川県	香川県	和歌山県	広島県
少年女子	優勝	奈良県	広島県	広島県	岡山県	広島県	広島県	広島県	広島県	福岡県	広島県
	2位	大阪府	神奈川県	大阪府	三重県	和歌山県	和歌山県	岡山県	和歌山県	東京都	三重県
	3位	群馬県	北海道	埼玉県	広島県	東京都	群馬県	和歌山県	新潟県	三重県	岡山県
	4位	北海道	岡山県	愛知県	愛媛県	群馬県	埼玉県	香川県	岡山県	広島県	宮城県
成年男子	優勝	広島県	広島県	京都府	広島県	宮城県	奈良県	広島県	京都府	神奈川県	広島県
	2位	宮崎県	埼玉県	広島県	京都府	神奈川県	兵庫県	宮崎県	広島県	埼玉県	山口県
	3位	和歌山県	京都府	埼玉県	群馬県	千葉県	秋田県	宮城県	神奈川県	三重県	奈良県
	4位	京都府	奈良県	熊本県	埼玉県	群馬県	宮城県	長崎県	埼玉県	宮崎県	千葉県
成年女子	優勝	兵庫県	兵庫県	広島県	兵庫県	香川県	京都府	東京都	東京都	東京都	広島県
	2位	神奈川県	千葉県	東京都	広島県	岡山県	東京都	千葉県	兵庫県	兵庫県	山口県
	3位	広島県	富山県	長崎県	東京都	兵庫県	兵庫県	兵庫県	京都府	広島県	兵庫県
	4位	福岡県	東京都	福岡県	石川県	奈良県	千葉県	広島県	徳島県	岡山県	千葉県
備考											

回		67	68	69	70	71	72	73	74	75	76	77	特別	78
年		平成24年	平成25年	平成26年	平成27年	平成28年	平成29年	平成30年	令和元年	令和２年	令和３年	令和４年	令和5年	令和6年
開催県		岐阜県	東京都	長崎県	和歌山県	岩手県	愛媛県	福井県	茨城県	鹿児島県	三重県	栃木県	鹿児島県	佐賀県
会場		瑞浪市民テニスコート 上岐市総合公園テニスコート	世田谷区総合運動場庭球場 大磯第二運動場庭球場 駒沢オリンピック公園テニスコート	佐世保市総合グラウンド庭球場	白浜町テニスコート	和賀川グリーンパークテニスコート	八幡浜・大洲地区運動公園テニスコート 今治市営スポーツパークテニスコート	武生中央公園庭球場 福井市わかばテニスコート	磯原地区公園テニスコート	東開庭球場	三重交通Gスポーツの杜鈴鹿庭球場	石川スポーツグラウンドくろいそテニスコート	東開庭球場	松浦河畔公園庭球場 佐賀県立唐津東高等学校・唐津東中学校テニスコート
男女総合		奈良県	東京都	千葉県 兵庫県	和歌山県	三重県	三重県	東京都 奈良県	東京都	—	—	群馬県	広島県	
女子総合		東京都	東京都	千葉県 兵庫県	京都府	東京都	千葉県 東京都 新潟県	東京都	東京都	—	—	兵庫県	兵庫県	
少年男子	優勝	奈良県	山形県	大阪府	香川県	三重県	奈良県	奈良県	奈良県	—	—	奈良県	香川県	
	2位	岡山県	香川県	岡山県	奈良県	奈良県	島根県	北海道	香川県	—	—	香川県	千葉県	
	3位	岐阜県	宮城県	富山県	山形県	宮城県	山形県	宮城県	千葉県	—	—	宮城県	宮城県	
	4位	北海道	茨城県	群馬県	岡山県	島根県	宮城県	宮崎県	群馬県	—	—	千葉県	三重県	
少年女子	優勝	東京都	東京都	福岡県	和歌山県	東京都	東京都	東京都	東京都	—	—	兵庫県	広島県	
	2位	徳島県	広島県	三重県	三重県	広島県	三重県	福岡県	大阪府	—	—	三重県	兵庫県	
	3位	広島県	福岡県	兵庫県	兵庫県	三重県	神奈川県	京都府	宮城県	—	—	東京都	宮城県	
	4位	福岡県	千葉県	北海道	東京都	千葉県	和歌山県	埼玉県	大分県	—	—	和歌山県	三重県	
成年男子	優勝	奈良県	奈良県	京都府	和歌山県	北海道	広島県	和歌山県	広島県	—	—	広島県	広島県	
	2位	広島県	愛媛県	奈良県	千葉県	広島県	三重県	広島県	宮崎県	—	—	群馬県	佐賀県	
	3位	神奈川県	宮崎県	山口県	奈良県	和歌山県	北海道	岡山県	岡山県	—	—	北海道	和歌山県	
	4位	三重県	熊本県	石川県	岡山県	宮崎県	和歌山県	宮崎県	和歌山県	—	—	埼玉県	奈良県	
成年女子	優勝	兵庫県	東京都	千葉県	千葉県	兵庫県	千葉県	東京都	東京都	—	—	愛知県	兵庫県	
	2位	福岡県	兵庫県	岐阜県	京都府	福島県	京都府	広島県	広島県	—	—	群馬県	千葉県	
	3位	東京都	千葉県	兵庫県	福島県	東京都	福島県	愛知県	愛知県	—	—	兵庫県	京都府	
	4位	埼玉県	和歌山県	東京都	富山県	愛知県	兵庫県	福井県	福島県	—	—	京都府	岐阜県	
備考		①第７５回大会及び第７６回大会は、中止となった。												

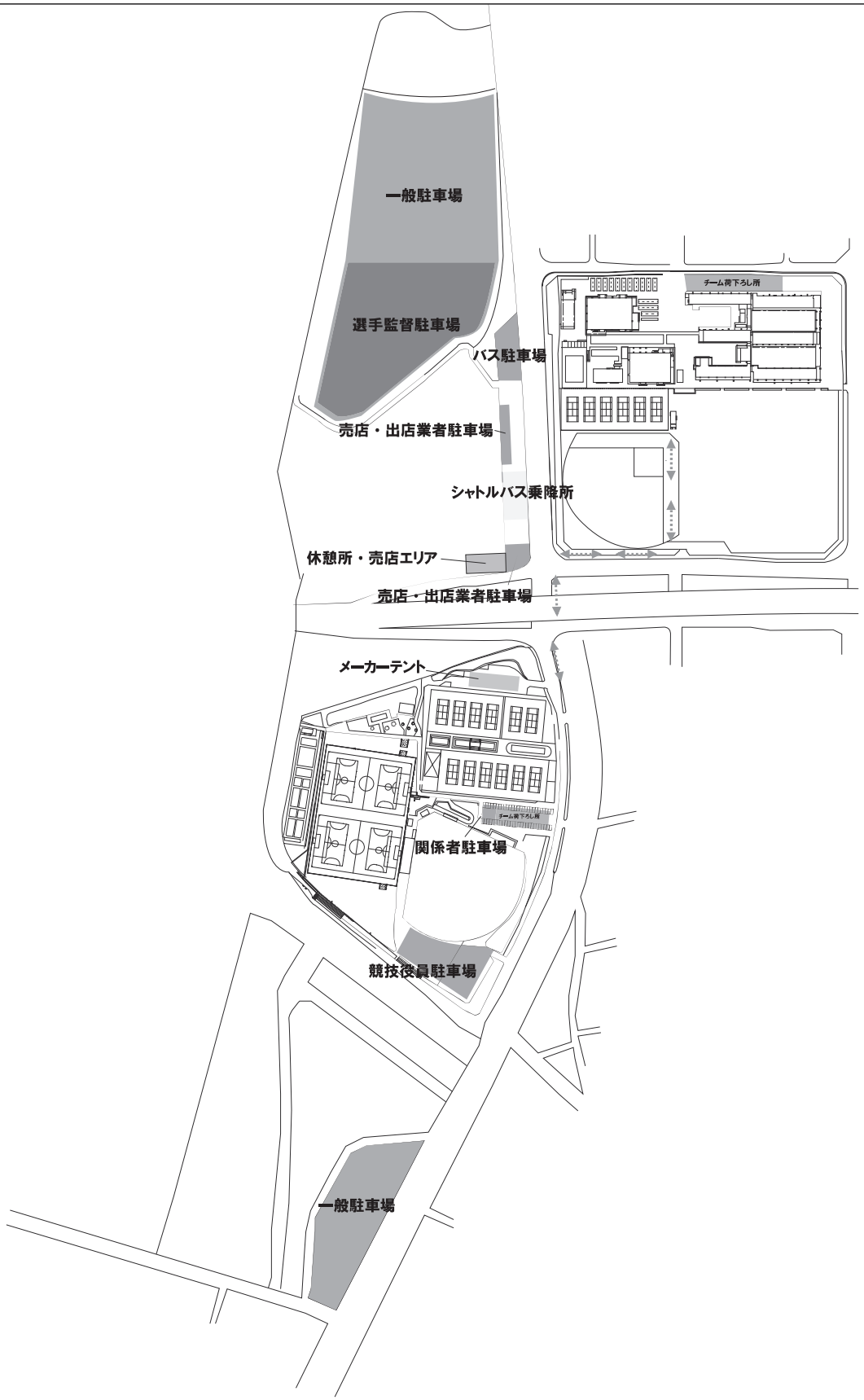

SAGA2024国スポ・障スポ 唐津市実行委員会	競技名	SAGA2024国スポ　ソフトテニス競技会	縮尺	1/3500(A3)
		松浦河畔公園庭球場・佐賀県立唐津東高校・中学校庭球場		

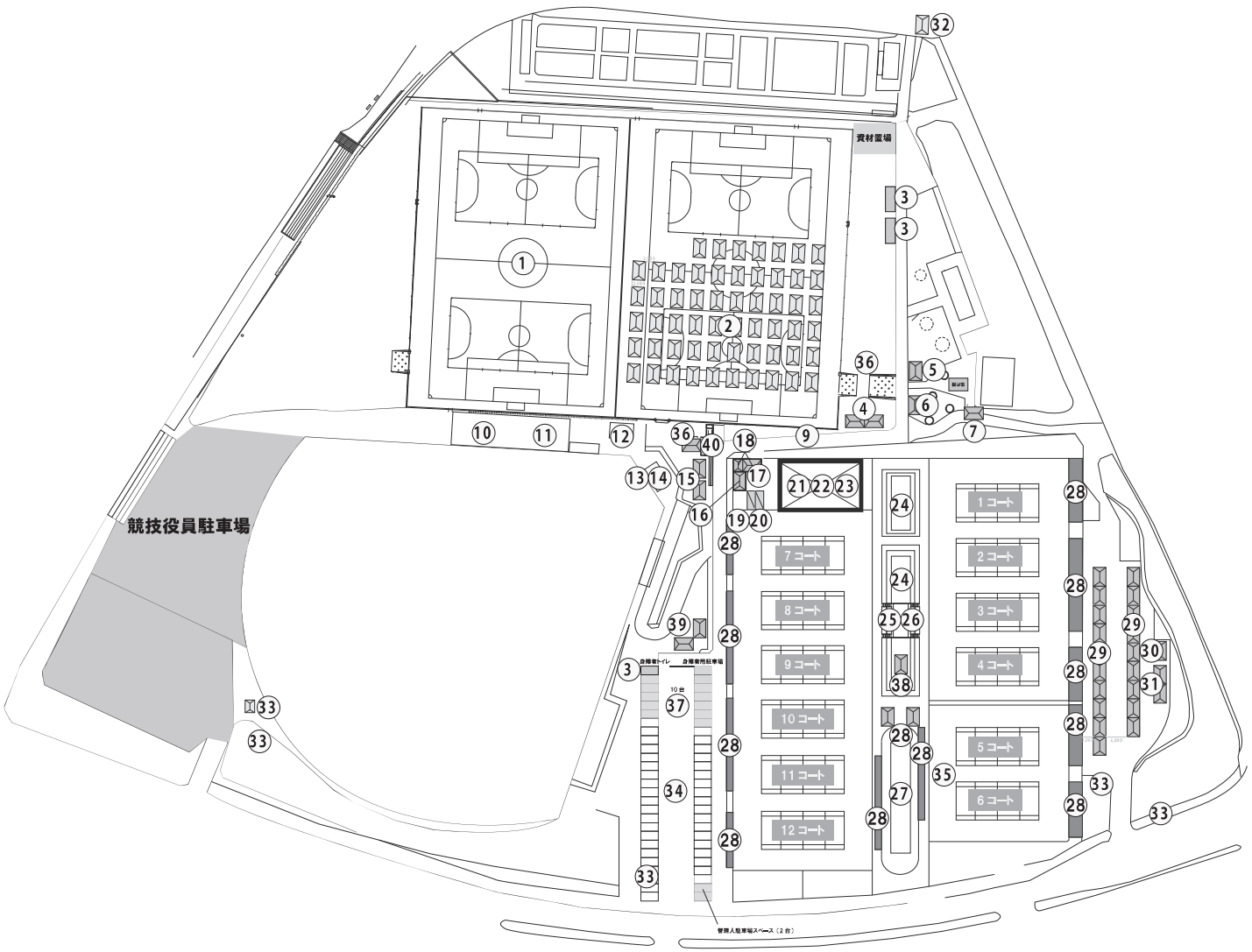

No.	施　設　名　称
1	アップ場
2	選手・監督控所
3	仮設トイレ・多目的トイレ
4	チーム集合所（1～6コート）
5	弁当引換所
6	ドリンクコーナー
7	受付案内所
9	トーナメント表
10	競技補助員控所
11	審判員控所
12	授乳室
13	競技会係員控所
14	競技会補助員控所
15	チーム集合所（7～12コート）
16	オーダー受付所
17	競技本部（総務・競技）
18	ボール管理委員
19	実施本部
20	救護室
21	更衣室
22	報道員・視察員控室
23	来賓・大会役員控室
24	既存観覧席
25	競技本部（進行・放送）
26	放送・式典本部
27	休憩所（屋根下）
28	仮設観覧席
29	メーカーテント
30	環境美化本部
31	ごみ集積所
32	喫煙所
33	駐車場係控所（6箇所）
34	チーム荷下ろし所
35	表彰式会場
36	IDチェック所（2箇所）
37	来賓・競技会役員駐車場
38	動画配信式典音響業者テント
39	テント
40	選手・監督到着受付所

SAGA2024国スポ・障スポ 唐津市実行委員会	SAGA 2024 国スポ 全障スポ 新しい大会へ。すべての人に、スポーツのチカラを。	競技名	SAGA2024国スポ　ソフトテニス競技会	縮尺	1/1200(A3)
			松浦河畔公園庭球場【配置図】		

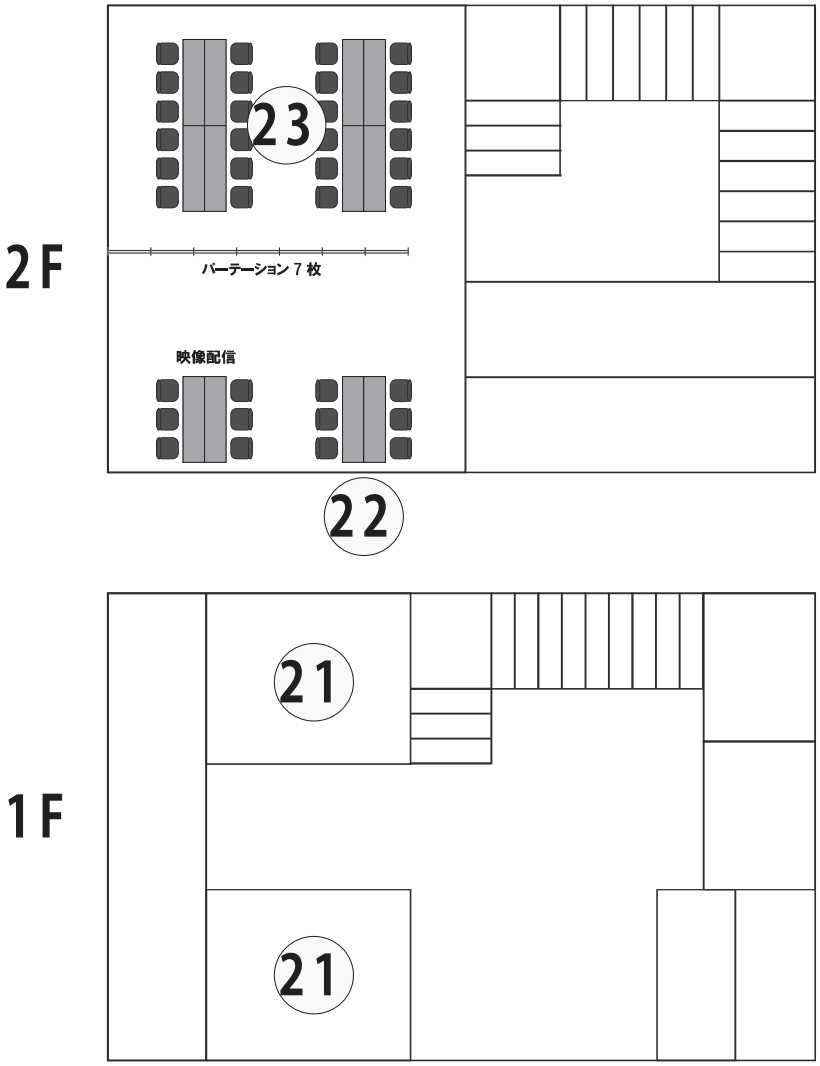

No.	施　設　名　称
1	アップ場
2	選手・監督控所
3	仮設トイレ・多目的トイレ
4	チーム集合所（1～6コート）
5	弁当引換所
6	ドリンクコーナー
7	受付案内所
8	プログラム販売所
9	トーナメント表
10	競技補助員控所
11	審判員控所
12	授乳室
13	競技会係員控所
14	競技会補助員控所
15	チーム集合所（7～12コート）
16	オーダー受付所
17	競技本部（総務・競技）
18	ボール管理委員
19	実施本部
20	救護室
21	更衣室
22	報道員・視察員控室
23	来賓・大会役員控室
24	既存観覧席
25	競技本部（進行・放送）
26	放送・式典本部
27	休憩所（屋根下）
28	仮設観覧席
29	メーカーテント
30	環境美化本部
31	ごみ集積所
32	喫煙所
33	駐車場係控所（6箇所）
34	チーム荷下ろし所
35	表彰式会場
36	IDチェック所（2箇所）
37	来賓・競技会役員駐車場
38	動画配信式典音響業者テント
39	テント

SAGA2024国スポ・障スポ 唐津市実行委員会	SAGA 2024 国スポ 全障スポ 新しい大会へ。すべての人に、スポーツのチカラを。	競技名	SAGA2024国スポ　ソフトテニス競技会	縮尺	1/100(A3)
			松浦河畔公園庭球場管理棟【配置図】		

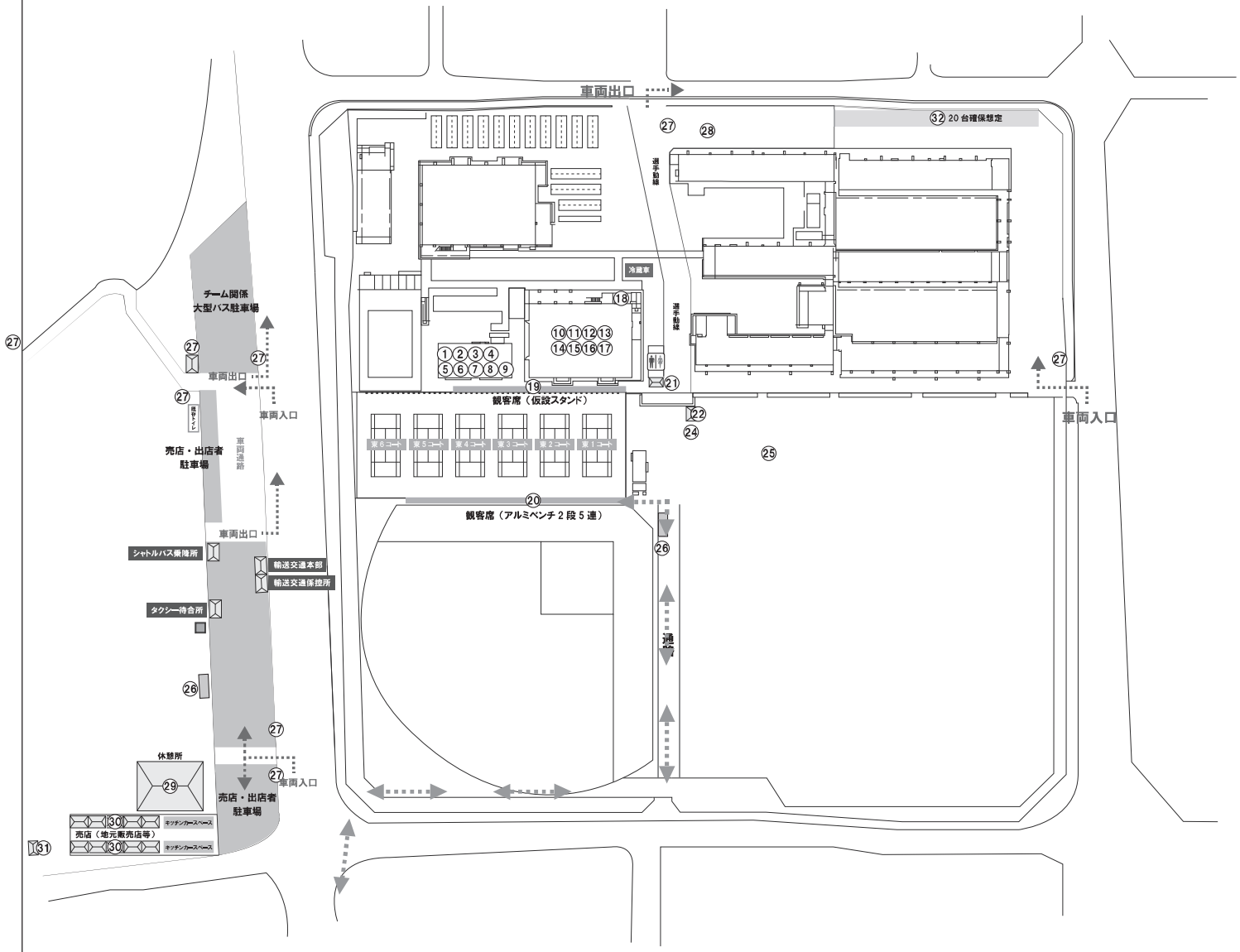

No.	施　設　名　称
1	放送・式典本部
2	競技本部（進行・記録）
3	競技本部（総務・競技）
4	ボール管理委員
5	オーダー受付所
6	救護室
7	来賓・大会役員控所
8	審判員控所
9	競技補助員控所
10	更衣室
11	実施本部
12	競技会係員控所
13	競技会補助員控所
14	報道員・視察員控所
15	選手・監督控所
16	一般休憩スペース
17	授乳室
18	弁当引換所・無料ドリンクコーナー
19	観客席（仮設スタンド）
20	観客席（アルミベンチ）
21	チーム集合所
22	受付案内所
24	トーナメント表
25	アップ場
26	仮設トイレ（2箇所）
27	駐車場係控所（7箇所）
28	チーム荷下ろし所
29	休憩所
30	売店（地元物産）
31	喫煙所
32	関係者駐車場

SAGA2024国スポ・障スポ 唐津市実行委員会	SAGA 2024 国スポ 全障スポ 新しい大会へ。すべての人に、スポーツのチカラを。	競技名	SAGA2024国スポ　ソフトテニス競技会	縮尺	1/1200(A3)
			佐賀県立唐津東高等学校・中学校庭球場【配置図】		

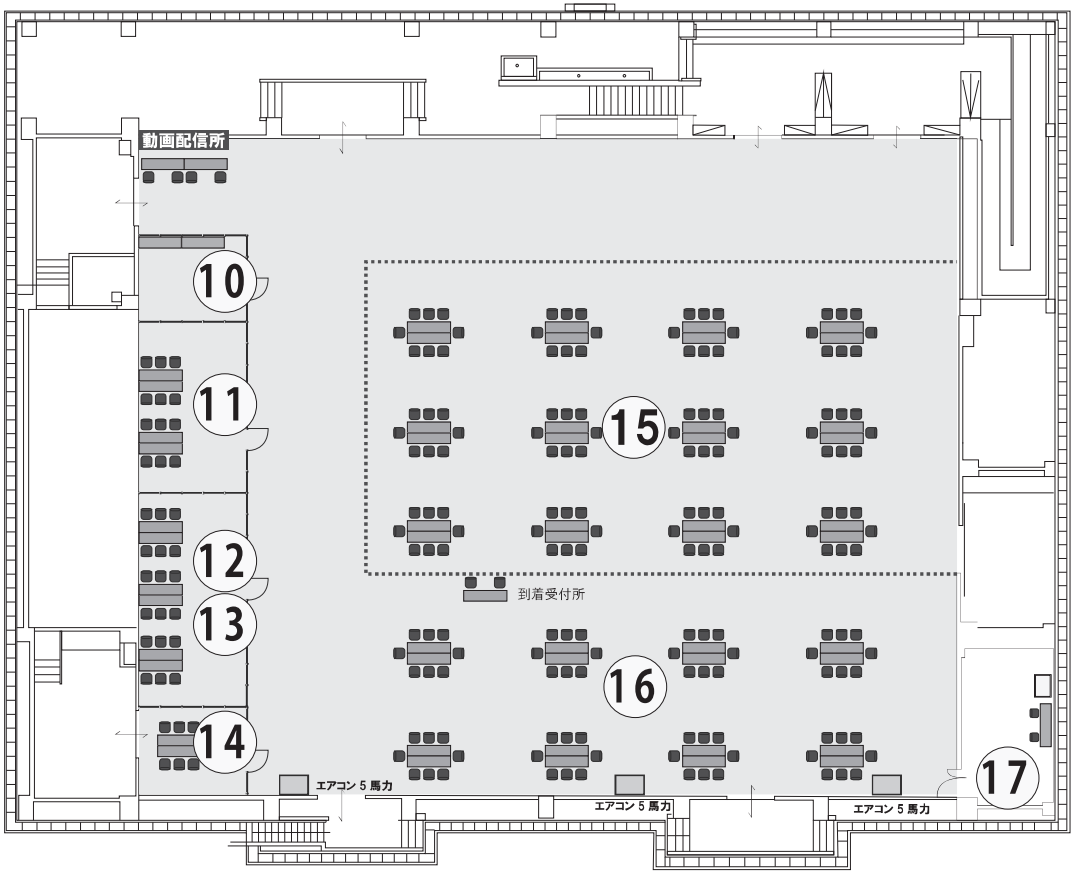

No.	施　設　名　称
1	放送・式典本部
2	競技本部（進行・記録）
3	競技本部（総務・競技）
4	ボール管理委員
5	オーダー受付所
6	救護室
7	来賓・大会役員控所
8	審判員控所
9	競技補助員控所
10	更衣室
11	実施本部
12	競技会係員控所
13	競技会補助員控所
14	報道員・視察員控所
15	選手・監督控所
16	一般休憩スペース
17	授乳室
18	弁当引換所・無料ドリンクコーナー
19	観客席（仮設スタンド）
20	観客席（アルミベンチ）
21	チーム集合所
22	受付案内所
24	トーナメント表
25	アップ場
26	仮設トイレ（2箇所）
27	駐車場係控所（4箇所）
28	チーム荷下ろし所
29	タクシー乗降所
30	待合所
31	シャトルバス乗降所
32	輸送交通係控所
33	休憩所
34	売店（地元物産）
35	喫煙所

SAGA2024国スポ・障スポ 唐津市実行委員会	SAGA 2024 国スポ 全障スポ 新しい大会へ。すべての人に、スポーツのチカラを。	競技名	SAGA2024国スポ　ソフトテニス競技会	縮尺	1/200(A3)
			佐賀県立唐津東高等学校・中学校体育館【配置図】		

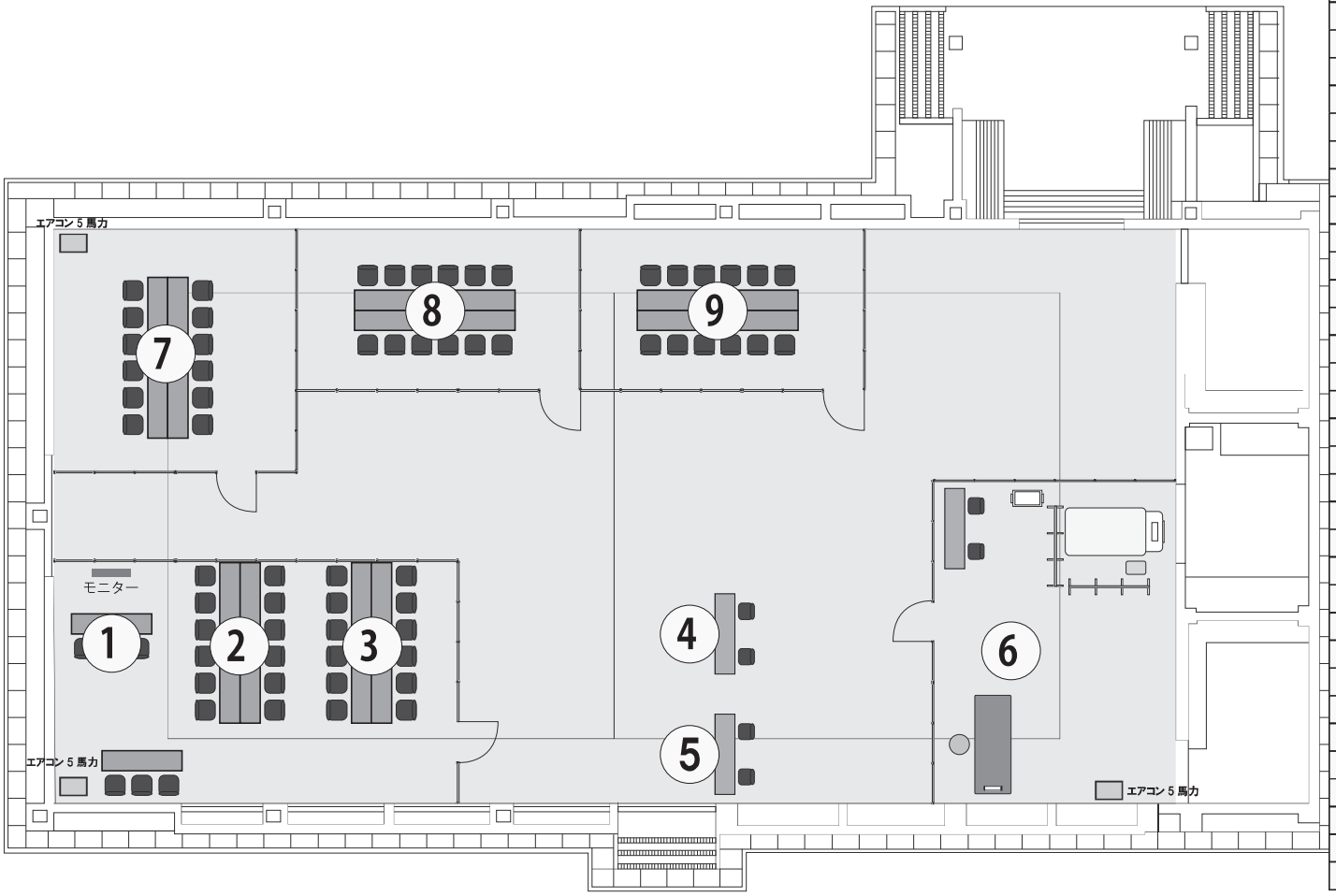

No.	施　設　名　称
1	放送・式典本部
2	競技本部（進行・記録）
3	競技本部（総務・競技）
4	ボール管理委員
5	オーダー受付所
6	救護室
7	来賓・大会役員控所
8	審判員控所
9	競技補助員控所
10	更衣室
11	実施本部
12	競技会係員控所
13	競技会補助員控所
14	報道員・視察員控所
15	選手・監督控所
16	一般休憩スペース
17	授乳室
18	弁当引換所・無料ドリンクコーナー
19	観客席（仮設スタンド）
20	観客席（アルミベンチ）
21	チーム集合所
22	受付案内所
23	プログラム販売所
24	トーナメント表
25	アップ場
26	仮設トイレ（２箇所）
27	駐車場係控所（４箇所）
28	チーム荷下ろし所
29	タクシー乗降所
30	待合所
31	シャトルバス乗降所
32	輸送交通係控所
33	休憩所
34	売店（地元物産）
35	喫煙所

SAGA2024国スポ・障スポ 唐津市実行委員会	SAGA 2024 国スポ 全障スポ 新しい大会へ。すべての人に、スポーツのチカラを。	競技名	SAGA2024国スポ　ソフトテニス競技会	縮尺	1/100(A3)
			佐賀県立唐津東高等学校・中学校武道館【配置図】		

第７８回国民スポーツ大会ソフトテニス競技会　会場周辺図

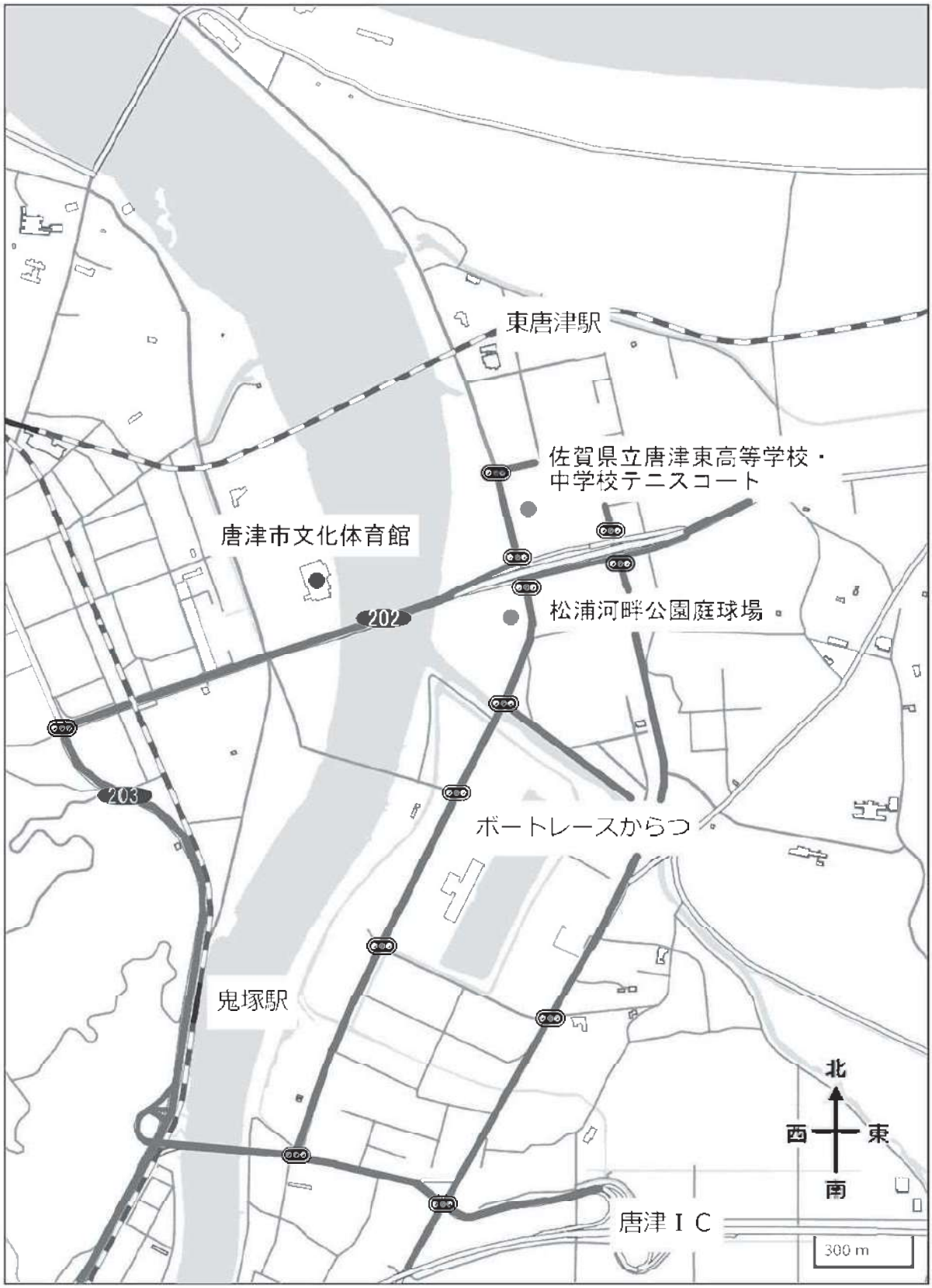

関係機関等の連絡先一覧（唐津市）

（１）大会関係連絡先

名　　称	住　　所	電話番号
SAGA２０２４国スポ・全障スポ 唐津市実行委員会事務局 （唐津市国スポ・全障スポ競技課内）	佐賀県唐津市南城内１－１ 大手口センタービル5階	0955-53-7176

（２）監督会議・開始式会場

名　　称	住　　所	電話番号
唐津市文化体育館	佐賀県唐津市和多田大土井１－１	0955-73-2888

（３）競技会場

名　　称	住　　所	電話番号
松浦河畔公園庭球場	佐賀県唐津市鏡２９８８	0955-77-0726
佐賀県立唐津東高等学校・中学校テニスコート	佐賀県唐津市鏡新開１	0955-77-1984

（４）公共交通機関のご案内

分　　類	名　　称	住　　所	電話番号
鉄道	ＪＲ唐津駅	佐賀県唐津市新興町2935-1	0955-72-5801
	ＪＲ東唐津駅	佐賀県唐津市松南町108-3	0955-77-2788
タクシー	昭和自動車株式会社タクシー事業部	佐賀県唐津市和多田用尺5-2	0120-37-1235
			0955-74-1234
	唐津観光タクシー株式会社	佐賀県唐津市西大島町243-3	0955-72-4141
	からつタクシー株式会社	佐賀県唐津市和多田大土井9-27	0955-72-4222
	温泉交通株式会社タクシー事業部	佐賀県唐津市浜玉町浜崎2380-2	0955-70-5555
	有限会社鎮西タクシー	佐賀県唐津市鎮西町名護屋820-15	0955-82-2121
	株式会社玄海タクシー	佐賀県東松浦郡玄海町大字新田1805-2	0955-52-2222

（５）医療救護について

掲載先	アクセス
一般社団法人　唐津東松浦医師会ホームページ	http://www.karatsu.saga.med.or.jp/

『スポハラ（スポーツ・ハラスメント）』とは？

「スポハラ（スポーツ・ハラスメント）」とは、スポーツの現場において、「暴力」、「暴言」、「ハラスメント」、「差別」など“安全・安心にスポーツを楽しむことを害する行為”のことです。

指導者と指導を受ける者との関係のみならず、スポーツの現場における関係者の誰によっても、また誰に対してであっても、スポハラは起こりえます。

JSPO Japan Sport Association　Japanese Olympic Committee　JPSA　UNIVAS

スポーツくじ WINNER BIG

この活動は、スポーツ振興くじ助成金を受けて実施しています

『スポハラ』根絶に向けた取組み

JSPO
Japan Sport Association

スポーツにおける暴力行為等根絶宣言・
スポーツ・インテグリティ確保に関する協力覚書»

JSPO
Japan Sport Association

JSPO事業についてはこちら»»»JSPO事業概要パンフレット「スポーツと、望む未来へ。」

『スポハラ』根絶に向けた取組み

JSPO
Japan Sport Association

グッドコーチとして適切に対応するための動画・ワークブックの公開

JSPO グッドコーチ

スポーツ現場におけるハラスメント防止動画の公開

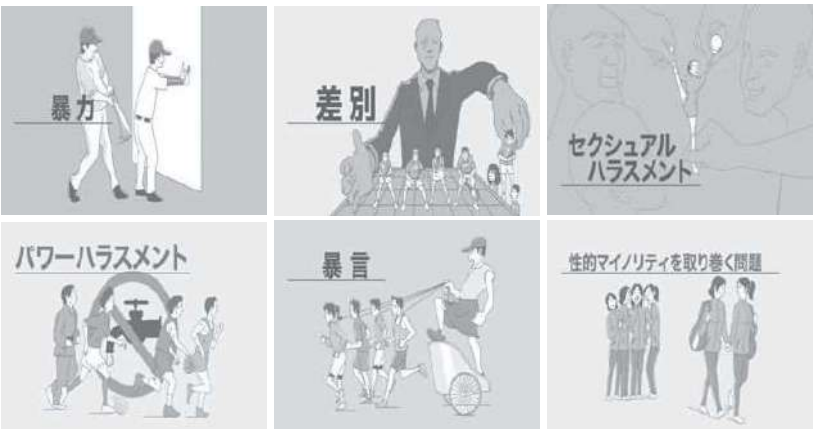

JSPO ハラスメント防止

「NO！スポハラ」活動に関する各種広報資料・動画の公開

＜過去開催した研修会等の動画公開＞

＜ポスター・ロゴ等広報ツール＞

「NO！スポハラ」活動特設サイトにて公開中！

アスリートの盗撮、写真・動画の悪用、悪質なSNS投稿は卑劣な行為です。

スポーツは、子供から大人まで誰もが楽しめるものです。そのためにも安心してスポーツに取り組める環境を守っていく必要があります。盗撮はもちろん、アスリートの写真・動画を使用した性的目的のSNS投稿やWEB掲載は、アスリート、更には多くのファン、家族、関係者を傷つける絶対に許されない卑劣な行為です。
すべてのアスリートが競技に集中し、スポーツを心から楽しめる環境を守るため、スポーツ界全体でこの問題に取り組みます。

- 大会における盗撮防止事例を共有し、各大会での防止策の取り組みを後押しします。
- 研修等を通じ、アスリート自身がネットやSNSで身を守る必要性を啓発していきます。
- SNS投稿やWEB掲載の実態把握に努め、関係機関に共有していきます。

この問題を解決するには皆さんのご理解が欠かせません。
これからも安心してスポーツができる環境を守るために、ご理解ご協力をお願いいたします。

安全な環境を、すべてのスポーツ愛好者のために。

SAVE ATHLETES, SAVE SPORT.

大会会場で盗撮等が疑われる行為を見かけましたら大会主催者にお知らせください。

アスリートを傷つける性的目的のSNS投稿やWEB掲載を見かけましたら下記サイトよりご連絡ください。
今後の対応に活用するとともに、悪質な事例については当局への通報も検討します。

https://www.joc.or.jp/about/savesport/

- 盗撮は迷惑防止条例で犯罪として処罰される可能性があります。
- SNS等で本人の名誉を傷つける書き込みは犯罪（名誉毀損罪）として処罰される可能性があります。
- 匿名による投稿であっても、法的手続により、投稿者が特定され、損害賠償請求の対象になる可能性があります。

公益財団法人 日本オリンピック委員会　公益財団法人 日本スポーツ協会　公益財団法人 日本障がい者スポーツ協会　一般社団法人 大学スポーツ協会
公益財団法人 全国高等学校体育連盟　公益財団法人 日本中学校体育連盟　独立行政法人 日本スポーツ振興センター

わたしたちは、JAPAN GAMES を応援しています。

Otsuka 大塚製薬　MIZUNO　三井住友海上 MS&AD INSURANCE GROUP

セレスポ　時事通信

FAIR PRIDE

勝利を超える価値がある

私たちは信じる。

正々堂々と競いあう潔さを。

相手をリスペクトすることで生まれる友情や感動を。

まっすぐ挑戦しつづける、そこに、

自分や、仲間や、社会さえ変える力があることを。

さあ、すべては、私たちの中にある

フェアネスの心からはじまる。

スポーツのフェアネスが、社会のフェアネスを支えるために。

JADA PLAY TRUE Japan Anti-Doping Agency

SAGA 2024 新しい大会へ。すべての人に、スポーツのチカラを。

公益財団法人 日本アンチ・ドーピング機構

Copyright © JAPAN Anti-Doping Agency All Rights Reserved.

SAGA 2024 国スポ 全障スポ 会場地

玄海町

- ● 相撲

大町町

- ● 銃剣道
- ▲ ウォーキング

小城市

- ● バレーボール
- ● ハンドボール
- ● ソフトボール
- ◆ バレーボール 精神

伊万里市

- ● 水泳（オープンウォータースイミング）
- ● ホッケー
- ● バレーボール（ビーチバレーボール）
- ● 軟式野球
- ◆ フライングディスク 身体 知的

基山町

- ● 卓球
- ■ パワーリフティング
- ▲ 草スキー
- ◆ 卓球 身体 知的 精神
  ※サウンドテーブルテニスを含む
- ○ 卓球バレー

みやき町

- ● バレーボール
- ● ソフトボール

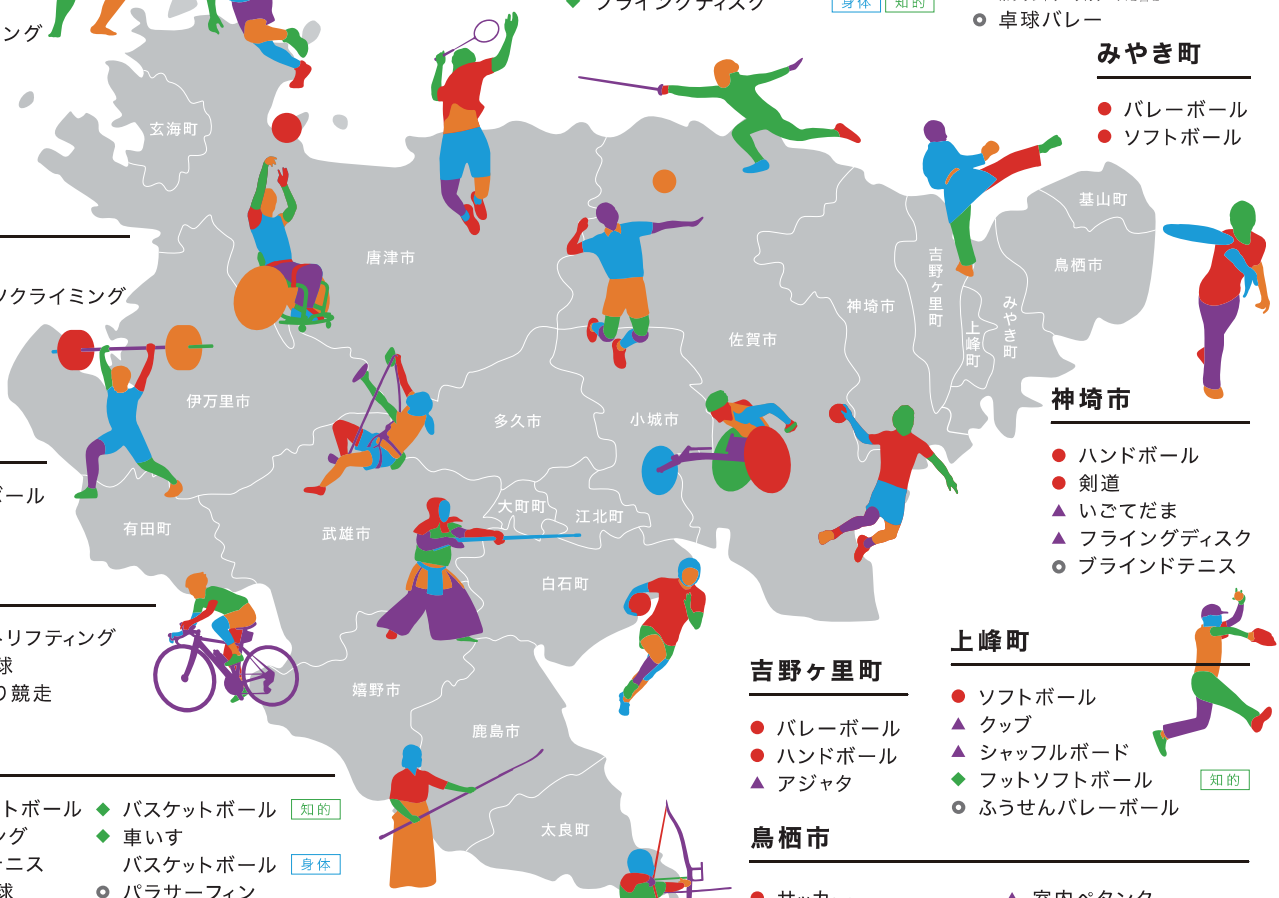

多久市

- ● 弓道
- ● スポーツクライミング

江北町

- ● ソフトボール
- ▲ 3B体操

有田町

- ● ウエイトリフティング
- ● 軟式野球
- ▲ 皿かぶり競走

神埼市

- ● ハンドボール
- ● 剣道
- ▲ いごてだま
- ▲ フライングディスク
- ○ ブラインドテニス

吉野ヶ里町

- ● バレーボール
- ● ハンドボール
- ▲ アジャタ

上峰町

- ● ソフトボール
- ▲ クッブ
- ▲ シャッフルボード
- ◆ フットソフトボール 知的
- ○ ふうせんバレーボール

唐津市

- ● バスケットボール
- ● セーリング
- ● ソフトテニス
- ● 軟式野球
- ● バドミントン
- ● トライアスロン
- ■ 綱引
- ▲ スケートボード
- ▲ 滝登り
- ▲ ユニカール
- ◆ バスケットボール 知的
- ◆ 車いすバスケットボール 身体
- ○ パラサーフィン

鳥栖市

- ● サッカー
- ● バレーボール
- ● 空手道
- ▼ 高等学校野球（軟式）
- ■ ゲートボール
- ▲ 室内ペタンク
- ▲ スポGOMI
- ▲ ラージボール卓球
- ◆ バレーボール 知的
- ◆ サッカー 知的

白石町

- ● ソフトボール
- ▲ ソフトバレーボール
- ◆ グランドソフトボール 身体

嬉野市

- ● レスリング
- ● 軟式野球
- ● なぎなた
- ■ 武術太極拳
- ▲ スポーツチャンバラ
- ◆ ボッチャ 身体
- ○ 電動車椅子サッカー

武雄市

- ● 自転車（トラックレース）
- ● 軟式野球
- ● ゴルフ
- ■ エアロビック
- ▲ スポーツウエルネス吹矢
- ▲ チャレンジ・ザ・ゲーム
- ○ スポーツウエルネス吹矢

佐賀市

- ● 陸上競技
- ● 水泳（競泳、飛込、水球、アーティスティックスイミング）
- ● サッカー
- ● テニス
- ● ローイング
- ● バレーボール
- ● 体操（競技、新体操、トランポリン）
- ● フェンシング
- ● 柔道
- ● ライフル射撃（25m）
- ● ラグビーフットボール
- ● カヌー（スプリント）
- ● クレー射撃
- ● ボウリング
- ▼ 高等学校野球（硬式）
- ■ バウンドテニス
- ▲ 合気道
- ▲ スカットボール
- ▲ パークゴルフ
- ▲ ビリヤード
- ▲ ラダーゲッター
- ▲ ロープ・ジャンプ・X
- ◆ 陸上競技 身体 知的
- ◆ 水泳 身体 知的
- ◆ ボウリング 知的
- ◆ バレーボール 身体
- ○ ウォーキングフットボール
- ○ ソーシャルフットボール

鹿島市

- ● 軟式野球
- ● アーチェリー
- ■ グラウンド・ゴルフ
- ▲ さわやかグラウンド・ゴルフ
- ▲ バッゴー
- ◆ アーチェリー 身体

太良町

- ● ソフトボール
- ▲ マリンスポーツ
- ◆ ソフトボール 知的

● 国スポ 正式競技　▲ 国スポ デモンストレーションスポーツ
▼ 国スポ 特別競技　◆ 全障スポ 正式競技
■ 国スポ 公開競技　○ 全障スポ オープン競技

県外開催

- ● 自転車（ロードレース）…… 大分県日田市
- ● 馬術 …… 兵庫県三木市
- ● ライフル射撃（50m、10m、ビームライフル、ビームピストル）…… 大分県由布市
- ● カヌー（スラローム、ワイルドウォーター）…… 鹿児島県湧水町

競技記録結果・動画配信に関する案内

○国スポの観覧・観戦に関するお問い合わせ

SAGA2024 実行委員会の大会お問い合わせ窓口情報
コールセンター：0120-95-6439（平日　9：00～18：00）

○動画配信（国スポチャンネル）

https://japangamestv.japan-sports.or.jp/

（国スポチャンネル）

○競技結果について （案内期間　令和６年８月26日(月)～12月13（金））

PC・スマートフォン
https://kirokukensaku.net/5NS24/index.html

フューチャーホン（ガラケー）
http://kirokukensaku.net/5NS24/mob/index.html

（PC・スマホ）　（フューチャーホン）

○【SAGA2024 国スポ唐津市 SNS 関係はこちらから】

SAGA2024 KARATSU　X　Instagram　Facebook

ＳＡＧＡ2024 国スポ・全障スポ　唐津市実行委員会
佐賀県唐津市南城内１番地１大手口センタービル５階
TEL:0955-53-7176　FAX：0955-75-2289

2025 年は滋賀県開催！！

来年は滋賀県長浜市で
お会いしましょう！！

湖国の感動 未来へつなぐ
わたSHIGA輝く国スポ・障スポ 2025
第79回国民スポーツ大会・第24回全国障害者スポーツ大会

この事業は、全国の皆様から贈られた「ふるさと寄附金」を活用して実施しています。